MICROTEK

www.microtek.com

PLASMA DISPLAY

等离子电视使用手册

MHP 2
HD

序言

© 2006 全友电脑科技（吴江）有限公司版权所有。未经本公司合法授权时，您无法将此文件以电子、机械、化学、磁性记录、光学记录等任何形式复制、转录、移动到其他系统，或翻译成其他语言。如因未经授权而侵犯全友电脑科技（吴江）有限公司的权益时，您必须承担相应的法律责任。

声明：

本手册内容已经过反复检查以确保其准确无误，但全友电脑科技（吴江）有限公司不对其准确性作保证，并保留不经事先声明而更改内容的权利。

注意：

自行拆卸、维修或改装，将无法获得本公司的保修。

I49-004056 A
November 2006

安全警告

在您使用等离子电视之前，请认真阅读下面的安全警告，以便掌握电视及其附件的正确使用方法，避免造成对用户或电视的损害。

1. 关于电源、交流电源线、电源插座：
    - 请使用电视标签上标明的电源类型。如果不确定您家的电源类型，请询问当地电力公司。
    - 本设备配有一个三线接地型插头，一个插头有一个第三 (接地) 脚。此插头仅适合接地型电源插座。这是一个安全功能。如果您不能将插头插入插座，请与电工联系，更换已不用的插座。请勿轻视接地型插头的安全用途。
    - 请将电源插头完全插入插座上，插入不牢可能会导致起火。
    - 请放置好电源线，使它不会被踩到或被放置在其上面、旁边的物品挡住。尤其应注意插头、插座上的电源线。
    - 不要使用超过负荷的插座或拖线板，否则会导致起火或触电。
    - 长时间不使用电视，请从墙上插座中拔掉其插头。
2. 移动和放置本产品：
    - 当您用推车来移动电视时，请务必小心。突然停止、用力过度或地面不平都会导致其从推车上跌落。
    - 请勿将电视放置于易于滑落、倾斜或不稳定的表面，否则可能导致其跌落，引起人员受伤或电视损害。仅使用制造商推荐或随电视出售的推车、脚座、三角架、支架或桌子。
    - 壁挂架：用壁挂架（选配）将电视安装到墙上时，请依照制造商的指导进行安装。
3. 关于面板：
    - 请勿用物品敲击面板，否则会导致屏幕的损伤。
    - 磷光体燃烧 : 等离子电视在一些情况下可能会发生磷光体燃烧。等离子显示屏如果长时间显示同一画面，可能造成屏幕上留下永久的残余图像 , 这种情况称为磷光体燃烧。请遵循下面的指导和建议以将磷光体燃烧的发生率降低到最低：
        a) 连接到电脑时，请启动并使用电脑的屏幕保护程序。
        b) 经常播放动态影像。
        c) 经常改变屏幕功能表菜单的位置。
        d) 在不影响观看影像的前提下尽量调小画面的亮度和对比度。
        e) 设定最多的色彩和色阶来显示画面。
        f) 避免以单一色彩来显示画面。
        g) 使用完电视后立刻关闭。
4. 连接到外部天线：
    - 如果将电视连接到外部天线或有线电视，请确保天线或有线电视系统接地，以避免电涌和静电聚积。
    - 勿将外部天线系统放在悬挂着的电源线或电路旁边。在安装外部天线系统时，应特别小心不要触摸到此类电源线或电路，否则会造成致命打击。
5. 远离水和潮气：
    - 不要在靠水的地方使用本产品，例如浴缸、洗脸盆、厨房水池、或洗衣盆旁边或潮湿的地下室或游泳池旁边。
    - 不要弄湿电视。勿将任何液体溅到电视上，否则可能导致电击或其他危险。

6. 远离热源：

   请将电视远离热源，例如电暖炉、加热器、电炉和其他产生热量的物品（包括扩音器）。

7. 通风：机壳上设计了通风孔和其他开口处，用于电视散发热气。请遵循下面的指导来确保电视通风顺畅：

   - 勿将布或其他物品盖在通风孔和其他开口上。
   - 勿将电视放在床上、沙发上、垫子上或其他类似的物体上。
   - 勿将电视放在封闭的地方，例如书柜或机架上。
   - 勿将任何物品通过通风孔和其他开口处插到电视机内。因为物体可能接触危险电压点或者使部件短路，引起火灾或触电的危险。

8. 修护：

   A. 损害后维修：如果出现以下任何情况，请将电源线从电源插座中拔出，再请专业维修人员维修。

      - 电源线损害。
      - 液体溅到电视上或物品落到电视内部。
      - 电视被雨或水淋湿。
      - 电视不能按操作说明正常地操作。
        您只能接触操作说明中提及的部位，不要接触其他部位。调整其他部位可能会导致电视损坏，并需要专业技术人员花费很长时间来维修。
      - 电视掉落或者机壳被损坏。
      - 产品出现不正常现象或性能发生明显改变。

   B. 更换部件：如果电视需要更换部件，请让维修人员使用制造商指定的部件或使用特性和性能与原部件相同的部件。如果使用不合格的部件，可能会导致起火、触电和其他危险。

   C. 安全检查：维修或修理结束后，请维修技术人员进行安全检查，以确保电视的操作情况良好。

目录

序言 2

安全警告 3

第一章
关于您的等离子电视 7

包装内容 8
前视图 9
后视图 10
遥控器 11

第二章
等离子电视的设置 12

等离子电视使用之前 12
安装喇叭 13

第三章
等离子电视的连接 15

连接电源 15
通过天线收看电视节目 16
连接天线或有线电视 16
连接有线电视接收器 17
连接到其他外接装置 18
连接 VCR（录放机） 19
连接 DVD 播放器 20
连接摄像机或电视游戏器主机 21
连接数字电视接收器（Set-Top Box） 22
连接到个人电脑 23
电脑显示模式的规格 24
连接到具有 HDMI（高清多媒体接口）的装置 25

第四章
开始 26

打开电视 26
选择信号输入来源 26
选择有线 / 无线电视为信号输入来源 26
选择色差端子 1 为信号输入来源 26
初始设定 27
语言选择 27
选择国家 27
频道扫描 28
改变收视频道 28
频道返回 28
调整音量 29
选择立体声或副语音 29
静音 29

画中画 (PIP) 30
选择画中画信号输入来源 30
改变子母视窗的频道 31
切换子母画面的信号源 32
切换子母画面视窗 32
图文电视功能 33
开启和关闭图文电视 33
选择图文电视页面 33
选择图文电视子页面 33
选择图文电视索引页面 33
选择图文电视分组页面 33

第五章

等离子电视功能 34

功能表浏览 34
画面最佳化 35
画面调整 36
电视设定 37
设定睡眠定时 38
使用字幕功能 38
调整声音 39
调整电视频道设定值 40
频道编辑 41
改变频道位置 41
删除频道 42
频道命名 42
选择信号输入源 43

附录 44

保养与维护 44
故障排除 45
规格 46

第一章

关于您的等离子电视

感谢您购买此款42″等离子电视。您的等离子电视采用最新科技的等离子面板，并具有多种信号来源连接方式，以及易于使用的屏幕功能表菜单，方便您快速调整出最佳视觉体验。此款电视支持高清电视（HDTV）等目前最新数字电视标准。多功能的屏幕功能表菜单便于您使用电视的各项功能特性。多样化的功能设计符合您观赏时的需求，并适合装置在不同的房间，它可以以壁挂的方式悬挂在墙上，或是直接以站立的方式安装。

主要特征：

- 支持全球多种电视播放系统，如 NTSC、PAL 或 SECAM 系统
- 高带宽数字内容保护
- 具有十位元输出的高效能面板
- 具有 3：2NTSC/2：2PAL pulldown 的画面平滑技术
- 画中画显示
- 双调谐器
- 子母画面互换功能，内建隔行扫描功能
- 多功能多层次的屏幕功能表菜单
- 视频输入格式：480i，480p，720p，1080i
- 自动输入信号来源检测
- 自动时脉与相位调整
- 自动输入时间模式检测
- 频道编辑功能

画面效果

此款电视以高品质与高分辨率提供给您绝佳的视觉享受，并且在所有的光源条件下提供明亮鲜艳的画面，且没有可见的扫描线条使得影像更加平顺均匀。

此款等离子电视不仅支持最新的数码科技，还能真实地再现 HDTV 高清电视或 DVD 影片所具有的高传真影像。色彩丰富与真实，真正百万色彩显示，远超过传统电视或液晶电视所提供的画面效果。您的等离子电视采用了像素增强与色彩转换等领先技术。3D 梳形滤波器消除模糊的影像边缘，确保画面清晰锐利。

超宽可视角度让您在房间任何地方均可欣赏到高清画面。16：9 的显示比例，可观赏完整的宽屏幕影片或节目，特别是 HDTV 高清电视的节目也是采用相同的显示比例。许多电视节目仍旧采用较窄的 4：3 比例播出，但此款电视可以用原比例播出或自动转换成 16：9 的显示比例。

画面特点包括：

- 3D 动态隔行扫描，3D 梳形滤波器（NTSC/PAL），3D 去杂音
- 数码影像
- 具有 3：2 NTSC/2：2 PAL Pull Down 的自动影片模式与影片还原技术
- 具有数码色彩瞬时强化（DCTI）与亮度瞬间提升（DLTI）技术
- 专业的像素增强技术
- 4：3 和 16：9 影像显示比例自动切换
- 画面速度快慢转换
- 内建色彩空间转换，增强色彩表现

包装内容

请确认您的产品包装中是否包含如下物品。如发现有任何缺损，请与原购买经销商联络。

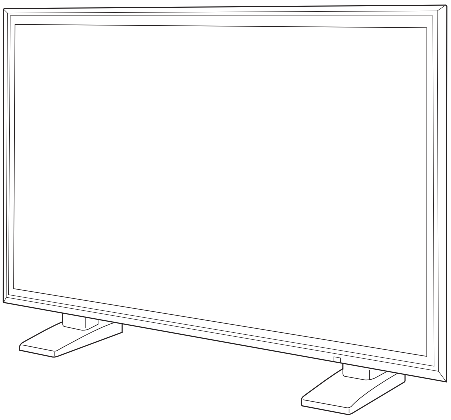

等离子电视（含底座）

遥控器

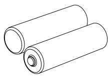

AAA电池 × 2
（遥控器使用）

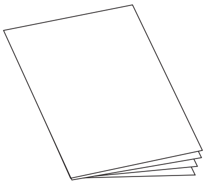

使用手册

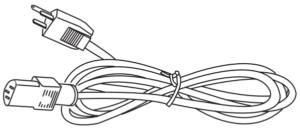

电源线

喇叭附件

喇叭是标准附件，请确认附件中包含下列物品：

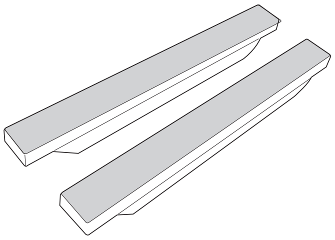

喇叭 (2)

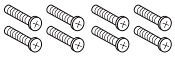

螺丝 (8)

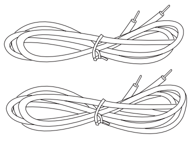

喇叭连接线 (2)

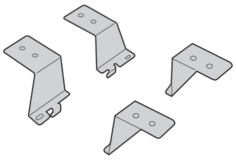

支撑架 (4)

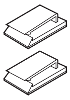

电缆夹 (2)

前视图

下列图示介绍 PDP 前面的组成部分。

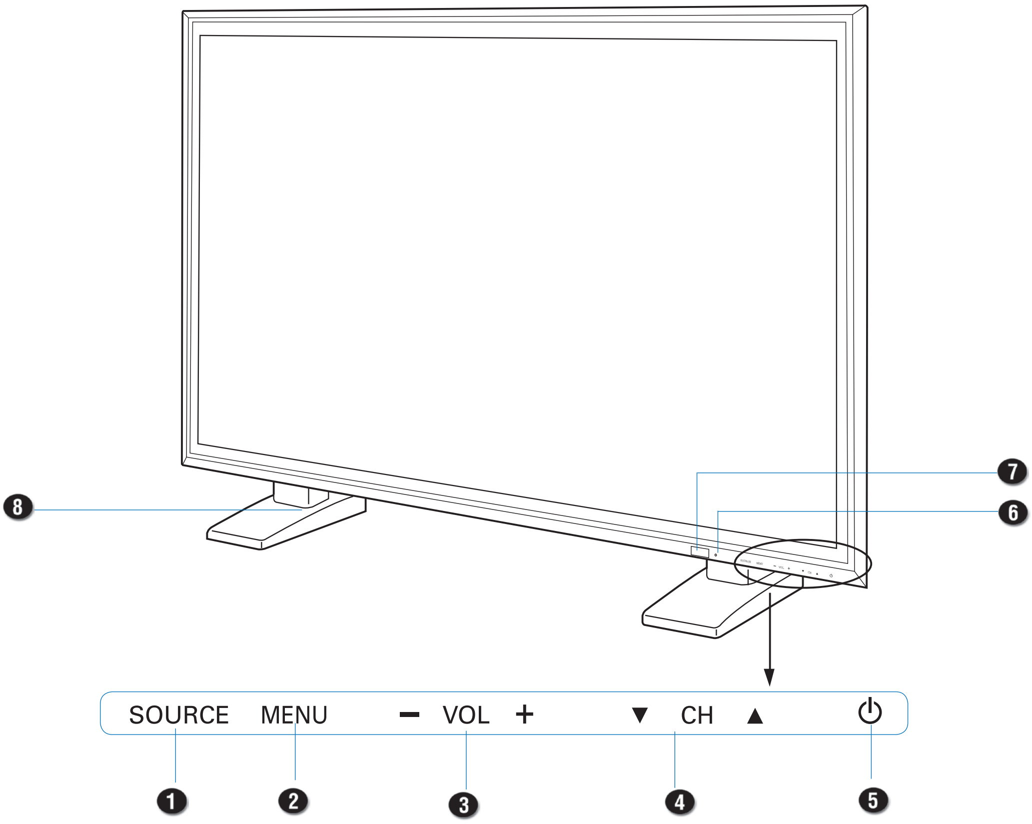

❶ **SOURCE（信号源）按钮**
按此按钮来切换不同信号来源：VGA，影音 1，S 端子 1，DVI，色差端子 1，有线 / 无线电视，影音 2，S 端子 2

❷ **MENU（菜单）按钮**
按一下此按钮以显示 屏幕功能表菜单

❸ **VOL（ − / + ）按钮**
按一下 VOL ＋增加音量
按一下 VOL －降低音量

❹ **CH（▽ / △）按钮**
按 CH △ 向上跳一个频道
按 CH ▽ 向下跳一个频道

❺ **⏻（开启／待机）按钮**
按此按钮可开启电视或让电视进入待机状态。

❻ **电源指示灯**
连接电源后，指示灯亮
待机状态—红色
操作状态—绿色
暖机状态—橘色

❼ **红外线接收器**
将遥控器对准此红外线接收区以操作电视的功能

❽ **底座**

后视图

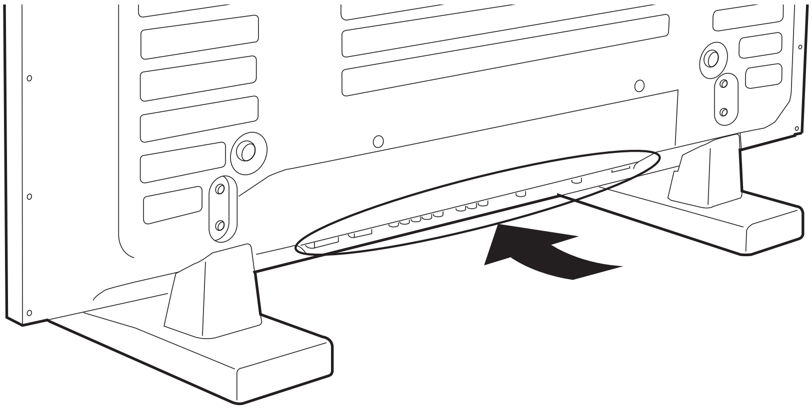

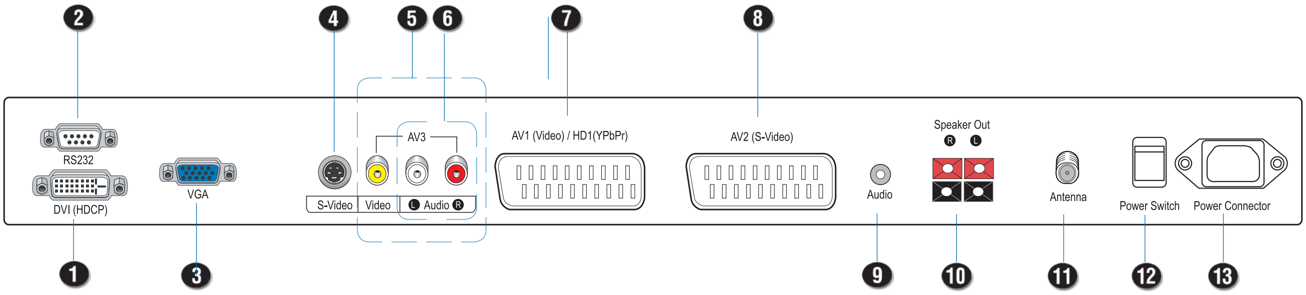

❶ **DVI (HDCP)**
使用 DVI 或 HDMI 连接线连接到 DVD 播放器、数字电视接收器或电脑。

❷ **RS232**
仅用于工厂设定时所使用，请勿尝试连接任何装置到此连接端口。

❸ **VGA**
使用 VGA 电缆线来连接电脑。

❹ **S-Video**
使用 S-Video 电缆线，连接到 DVD 播放器或 VCR（录放机）等设备的 S-Video 输出端子。

❺ **AV3 (Video)**
使用标准的合成（AV）电缆线连接到 DVD 播放器或 VCR（录放机）等设备的视讯 / 音讯输出端子。

❻ **Audio (L, R)**
使用音频线连接信号来源设备的音源输出端。

❼ **AV1 (Video) / HD1 (YPbPr)**
支持合成或分频视讯、音讯传输。使用 SCART 电缆线连接到 DVD 播放器、数字电视机接收器的 SCART 输出端子。

❽ **AV2 (S-Video)**
支持 S-Video 视讯和音讯连接。使用 SCART 电缆线连接到 DVD 播放器或 VCR（录放机）的 SCART 输出端。

❾ **Audio**
连接到电脑的音讯输出端。

❿ **Speaker Out**
连接到外接的立体声扬声器。

⓫ **模拟电视天线：Antenna（Analog）**
使用同轴电缆线连接模拟电视天线或有线电视接收器。

⓬ **总电源开关**
用来开启电源或完全地切断电源。

⓭ **电源线连接端**
将电源线连接到此处。

遥控器

信号来源：
选择信号输入来源

数字按钮（0-9）：
按按钮用来直接输入频道的号码

索引（用于图文电视）：
按此按钮显示图文电视搜索页面

频道扫描：
自动频道扫描

多通道伴音：
多重声道选择（单音，立体声，副语音）

图文电视：
开启和关闭图文电视

字幕：
开启和关闭字幕功能

睡眠定时：
设定隔多长时间后自动关闭电视（设定时间 0，30，60，90，120，150，和 180 分钟）

画面切换：
切换子母画面输入源

画中画：
开启画中画模式

红色 / 绿色 / 黄色 / 蓝色按钮：
利用这些按钮选择图文电视分组页面

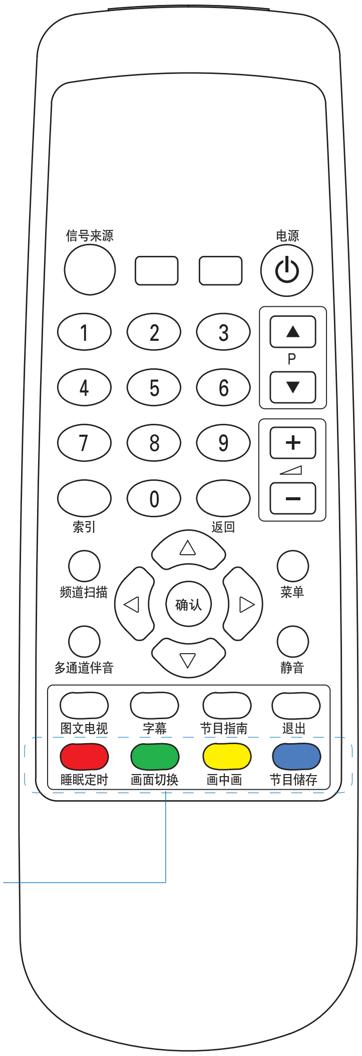

电源 (⏻)：
开启和关闭电视

频道 (P):
P (▲): 向上跳一个频道 / 页面
P (▼): 向下跳一个频道 / 页面

音量 (◺):
◺ (+): 增加音量
◺ (–): 降低音量

返回：
返回前一个收看的频道

菜单：
显示或关闭屏幕功能菜单

静音：
静音功能，开启或关闭声音

四向控制按钮（△ / ▽ / ◁ / ▷）：
用来在屏幕功能表菜单的不同选项间移动与操作方向，或用来调整设定值。

上下按钮（△ / ▽）（用于图文电视）：
跳到图文电视子页面的上一页或下一页

确认：
输入设定值或执行功能指令

退出：
退出屏幕功能表菜单

节目指南 (用于数字电视):
显示节目指南

节目储存：
按此按钮输入频道号码

安装遥控器的电池

❶ **移开遥控器的电池上盖。**

❷ **请对准正负极，将两节 AAA电池放入电池室。**

❸ **将遥控器的电池上盖装回去。**

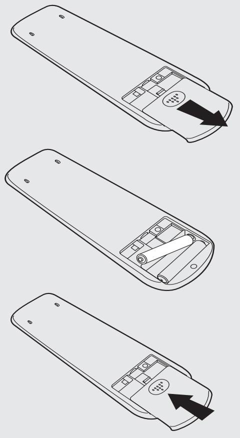

有效操作距离

请将遥控器直接指向电视机，并确保遥控器与电视机之间无任何东西阻碍遥控器信号的传输。

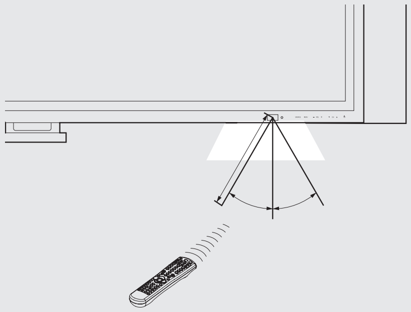

第二章

等离子电视的设置

本章节说明的是电视的安装和如何连接电源线、天线或有线电视电缆线来观看电视节目。此章节同时也说明音讯和视讯装置的连接方式。

等离子电视使用之前

请依照下列的安装指示来放置您的电视：

- 仅使用标准脚座（或壁挂架）来固定您的电视。
- 不恰当的安装或不正确的安装步骤可能会损害电视或使安装人员受伤。
- 确保电视有适当的通风散热，请勿遮蔽电视的通风散热孔，或让电视机背太靠近墙壁或家具。
- 电视请勿在过冷或过热的温度环境下使用；勿将电视直接暴晒在阳光下。
- 电视将勿放置于太潮或灰尘太多的环境之下。
- 电视将勿放置于可能会被水或其他液体沾湿的地方。
- 电视请勿放置于不稳定的家具上，电视可能会因不稳定而掉落，造成人员或物品的损害，并因此损伤电视。
- 请勿将其他物品放置于电视上。

安装喇叭

电视的配件中包含两个喇叭。请依照下列步骤来安装喇叭，并将它们连接到电视背后的喇叭输出端子。

1. 开始安装前请先确认电视背后的主电源开关已经关闭。
2. 喇叭的螺丝已固定在电视上，请参考图示从电视背后的左右边缘各卸下四颗螺丝。

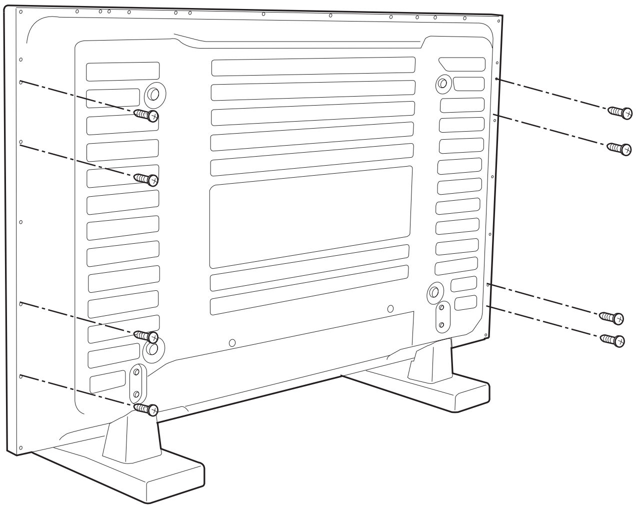

3. 每个喇叭都有两个支撑架，每个支撑架由两颗螺丝固定。请参考图示，将支撑架放置于喇叭后方定位，再用螺丝起子将螺丝拧紧以固定好喇叭支撑架。

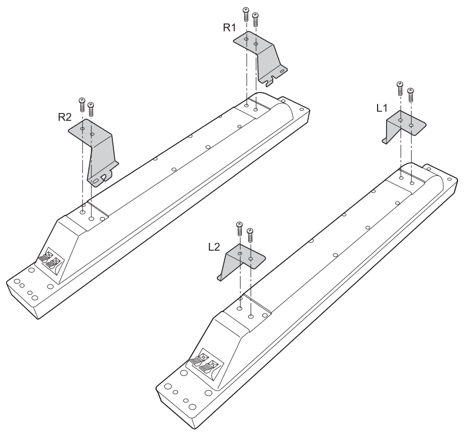

4. 将喇叭紧靠在电视的侧旁，对准电视背后的螺丝孔，重新将刚才卸下的螺丝装回去并拧紧。

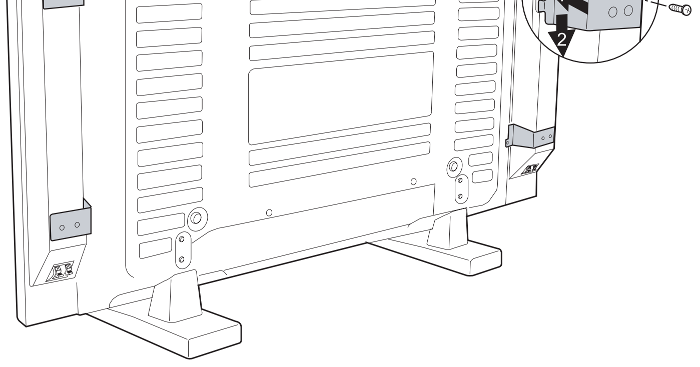

5. 将喇叭连接线连接到电视背后的 Speaker Out 喇叭输出端子与喇叭背后的连接端子。

喇叭的连接端子与喇叭连接线均有色彩来区分正负极性（红色代表为＋，黑色代表为－）。喇叭连接线连接时请根据颜色来正确连接正负极性。正负极性接错时，将会使音效的传真效果不足，且低音较弱。

每个喇叭都有一组连接线与两个接头。喇叭与电视后方的连接端子都有弹簧扣，请压住弹簧扣再把连接线插进去，然后放开弹簧扣即可压住连接线。

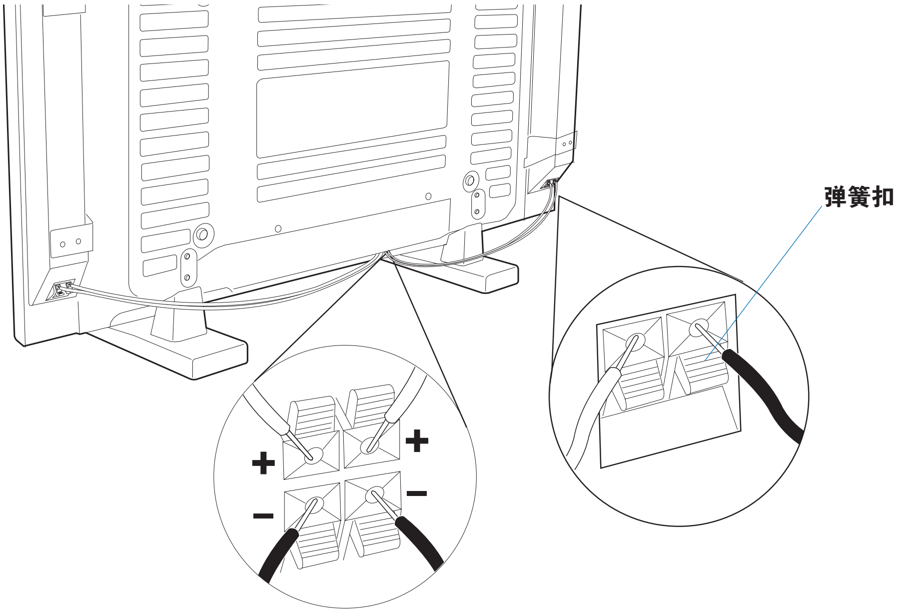

6. 您可以使用电视包装中所附的电缆夹，将连接线在电视后方缠绕整齐并维持在定位。

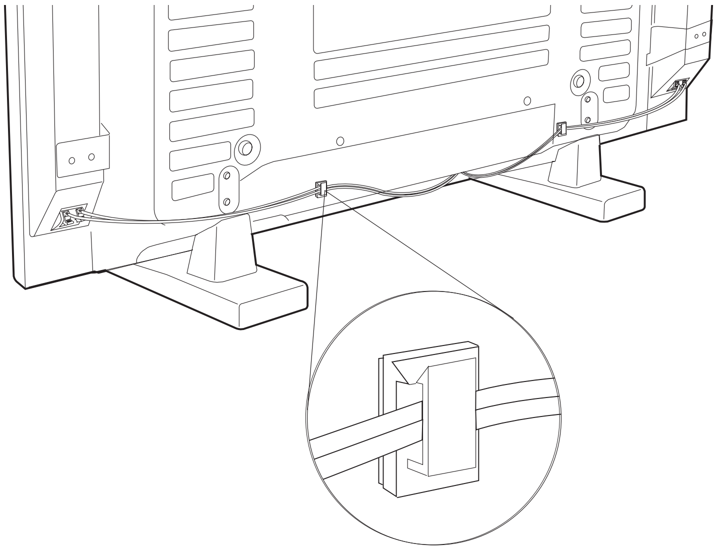

警告：

搬移电视时，请扶住电视本身而不是喇叭，以避免喇叭未锁紧而无法支撑整个电视的重量。

第三章
等离子电视的连接

请依照如下说明将您的等离子电视连接到不同的音讯和视讯设备，或者通过天线、有线电视接收器或数字电视机接收器来收看电视节目。

连接电源

电视的背后有一个总电源开关，用来开启或切断电源。对于日常使用，您只要简单地按一下电视前方或遥控器的电源按钮 (⏻)，让电视进入待机模式即可。

1. 将电源线插入电视后背的电源线连接端。
2. 将另一端的电源线插头插入墙上的电源插座。

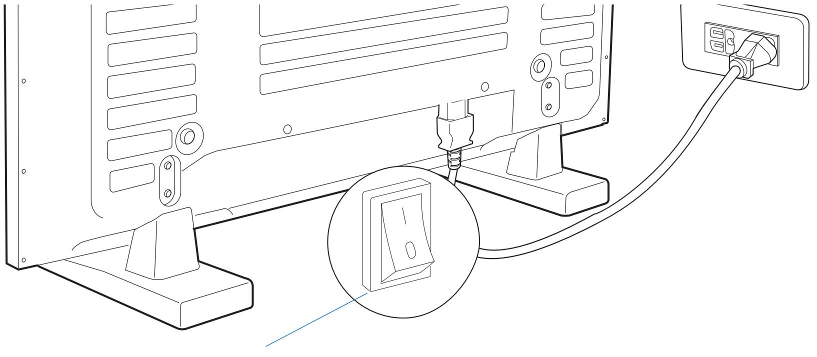

开启电视电源：

1. 将电视背后的电源总开关打开，电视前方的电源指示灯将会呈红色，显示目前在待机状态。
2. 按一下遥控器或电视上的电源按钮 (⏻) 以开启电视。

   电视开机时，电源指示灯会由红色转变为绿色，电视将开始进行检测先前所设定的输入信号来源，检测到信号来源后电视将显示其画面，未检测到输入信号来源时也会在屏幕上显示“无信号”字样。

关闭电视电源：

按一下遥控器或电视上的电源按钮 (⏻) 以关闭电视。

电视关闭时，电源指示灯将会变成红色，显示目前在待机状态。您可以将电视维持在此状态或将电视的总开关关闭。长时间不使用电视时请将电源线拔掉。

注意：

- 请使用包装中所提供的电源线，此电源线插头包括负责接地的第三孔插头。要保持完好的电源接地状态时，请连接到有接地的电源插座或使用转接头，将第三孔插头另行接地使用。
- 连接的插座电源必须是规格内的电压（AC100~240V，50/60Hz）以避免起火或电击的危险。

通过天线收看电视节目

您可以通过两种方式接收天线的信号：（1）直接接收天线的信号。（2）接收连接到屋顶的天线信号。当您开启电视时，选择输入信号源为有线/无线电视时，电视会自动检测信号源。

连接天线或有线电视

请参考下面的图示。利用同轴电缆线将从VHF天线或有线电视服务者所提供的信号连接到电视:

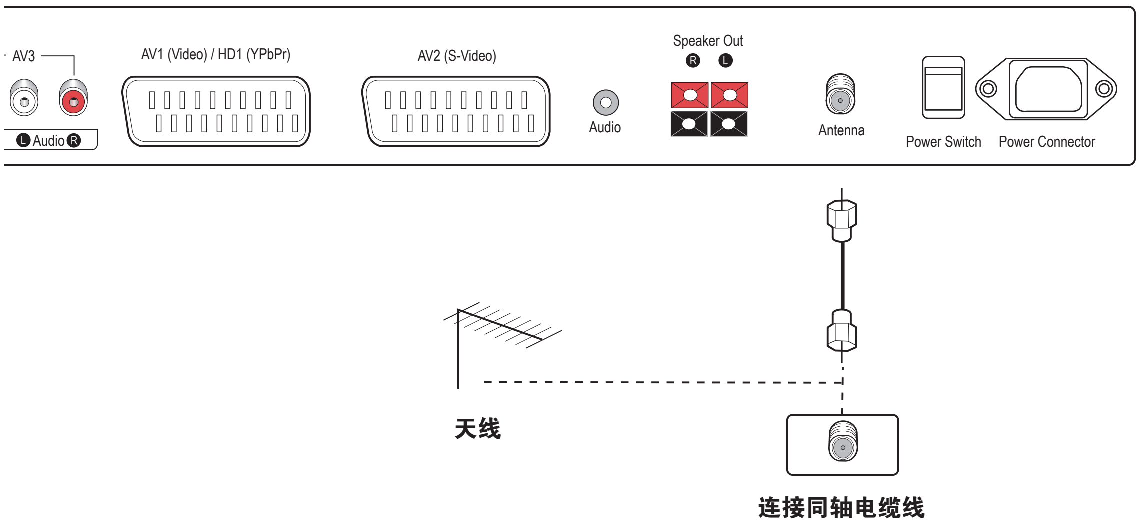

注意：

为了获得最佳的影像品质，您可能需要调整屋顶天线的方向。必要的时候，请联络您的服务厂商协助您调整天线的方向。

连接有线电视接收器

当您向当地的有线电视服务者申请有线电视的服务后，您就可以收看有线电视节目。除非您安装电视接收器或有线电视接收器，否则您无法收看电视节目。关于收看有线电视节目的问题，请联系当地有线电视服务者。安装了有线电视接收器之后，您就可以通过有线电视接收器来选台，而不是通过电视来选台。

有线电视接收器可以连接到电视机背后的天线输入端（Antenna）或视讯输入端（Video）。连接有线电视接收器前，请先确认电视的总电源开关已经切到关闭的位置，具体的连接请参考下列说明。

A．天线的连接

1. 用同轴电缆线，将有线电视接收器的天线输出端连接到电视的天线输入端。
2. 将有线电视接收器设定到频道 3 或 4。
3. 将电视设定到与有线电视接收器相同的频道。
4. 设定好之后您就可以通过有线电视接收器来选台，而不是通过电视来选台。

B．视讯输入端的连接

1. 使用标准的 AV 电缆线，将有线电视接收器的 AV（音讯 / 视讯）输出端连接到电视的视讯输入端（Video），以及音讯输入端 （Audio L/R）。
2. 将电视背后的总电源开关打开，开启电视电源，再按电视前方或遥控器的电源按钮开启电视。
3. 按一下遥控器的或电视机上的信号来源（SOURCE）按钮，屏幕会显示目前所有信号输入来源。
4. 根据您实际所连接的位置，使用遥控器的上 / 下（△ / ▽）按钮，选择正确的信号输入来源（AV3），再按“确认”按钮确认。
5. 设定好之后您就可以通过有线电视接收器来选台，而不是通过电视来选台。

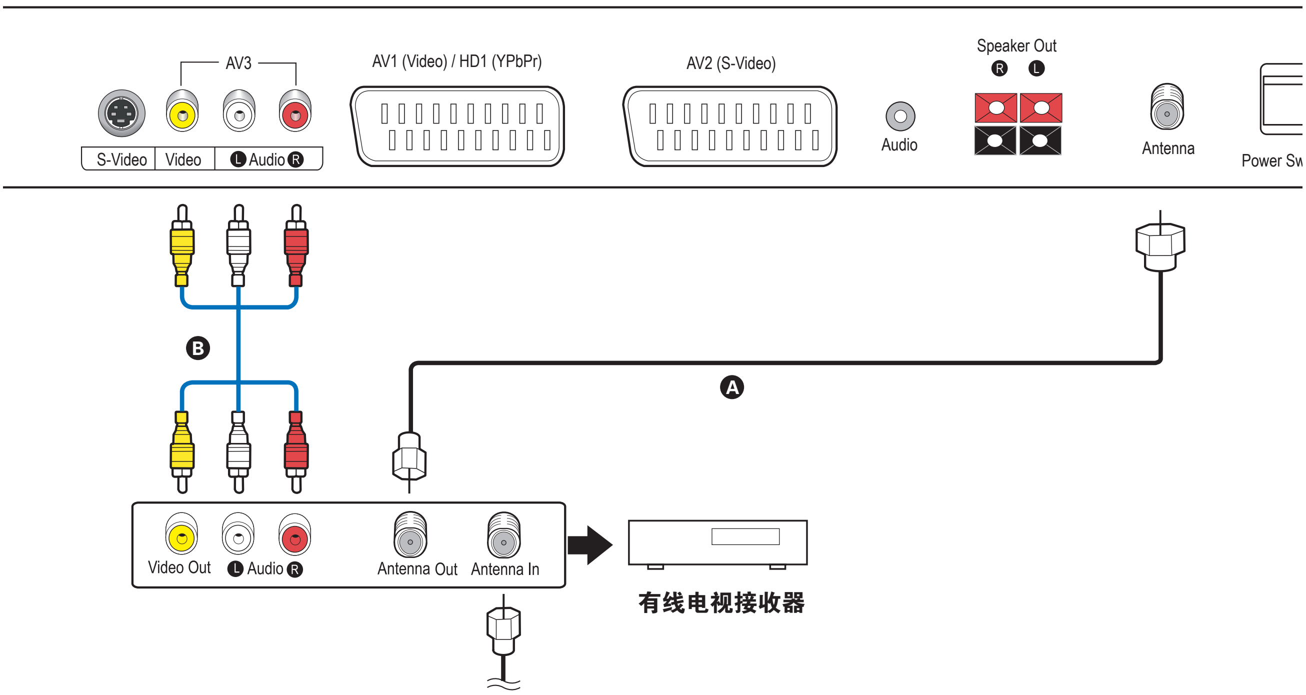

连接到其他外接装置

您可以将许多视讯设备与家庭娱乐设备连接到电视上。

多数的视讯设备提供许多连接方式，大多数通用的连接方式就是使用标准的合成视讯（AV）信号线、S-信号线，以及色差分离信号线（YPbPr）。S-Video信号线所能传输的画面品质较合成视讯的品质高，色差分离信号线（YPbPr）所传输的画面品质又更高。其他包含投影机、电脑、数字电视机接收器等装置还有提供DVI介面的连接。

您可以根据连接的方便性或是对品质的考虑，选择其中任何一种方式来连接使用。

无论使用哪一种连接方式，连接前请先确认电视背后的总电源开关已经关闭。

注意：

- 除了包装中所附的连接线，本章所提及的其他连接线并未随本产品提供。
- 本说明书所说的连接说明是针对一般的通用范例，实际的连接会根据您的产品而有所不同，更详细的说明请直接参考您所使用设备的使用手册。
- 下列表格显示您的等离子电视不同的连接端子所支持的不同信号分辨率，错误的连接可能造成您的设备或电视产生故障的情形。请先参考下列的表格再来进行信号线的连接。

	HD 1	Euro AV 1	Euro AV 2	AV 3	S–Video	DVI (HDCP)
480i (720×480i)	v	v	v	v	v	v
480p (720×480p)	v	_	_	_	_	v
720p (1280×720p)	v	_	_	_	_	v
1080i (1920×1080i)	v	_	_	_	_	v

(v: 可选用 , – : 不可选用)

连接 VCR（录放机）

将 VCR 连接到电视上后，您就可以观看 VHS 带子，录制您正在观看的电视节目或观看一个频道的节目时录制别的频道的节目。您也可以将有线电视连接线连接到 VCR 来观看节目。

连接 VCR 到电视

把音频和视频线从 VCR 连接到电视机上，连接如下：

A. 将标准的合成视讯（AV）线的一端连接到 VCR 的视讯和音讯输出端，另一端连接到电视的 AV3 输入 4。

B. 将 S-Video 线连接到电视的 S-Video 端口。S-Video 线不能传输音讯信号。您必须使用音讯来连接 VCR 和电视。

C. 将 SCART 线连接到电视的 AV1（Video）端子，SCART 端口能同时传输合成视讯和音讯，所以不必再用一根音频线来连接 VCR 和电视。

观看视频节目：

1. 打开电视。
2. 开启 VCR 后再将视频带子插到 VCR 中。如需要请参考 VCR 的 使用手册。
3. 按一下遥控器或电视上的信号来源 /SURCE 按钮来打开电视并选择信号输入来源。根据不同的连接方式选择 AV3、S-Video 或 AV1。
4. 按一下 PLAY 按钮来观看节目。

通过 VCR 观看节目：

如果您将有线电视线连接到 VCR 上，在观看有线电视节目时，您必须设置 VCR 输出和 TV 信号源。大多数 VCR 设置是依照如下步骤设置的。具体步骤请参考 VCR 使用手册。

1. 将 VCR 输出设定为频道 3 或 4。
2. 将电视调到与 VCR 相同的频道。

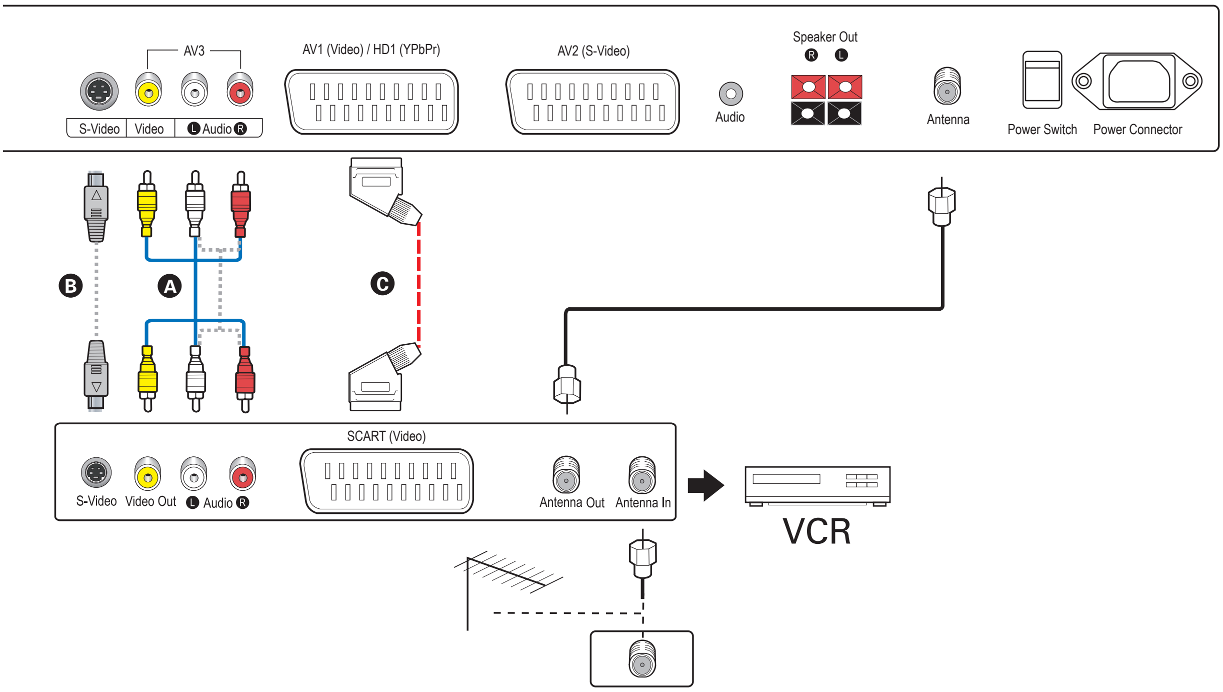

连接 DVD 播放器

将 DVD 播放器连接到电视以观看 DVD 碟片。如果您有 DVD 录影机，您就可以将电视的节目录制下来。将视讯信号线接到 DVD，再将 DVD 接到电视来观看电视节目。

连接 DVD 播放器到电视

用视讯与音讯连接线将 DVD 播放器和电视连接起来。请采用下列其中一种连接方式。

A. 将标准的合成视讯（AV）线的一端连接到的 DVD 视讯和音讯输出端，另一端连接到电视的 AV3 输入端。

B. 将 S-Video 线连接到电视的 S-Video 端口。S-Video 线不能传输音讯信号，您必须使用音讯来连接 DVD 和电视。

C. 将SCART线连接到电视的AV1端口，SCART能同时传输视讯和音讯，所以不必再用一根音频线来连接DVD播放器与电视。

D. 将SCART线连接到电视的AV2端口，SCART能同时传输视频和音讯，所以不必再用不根音频来连接DVD播放器与电视机。

观看 DVD 节目

1. 开启电视。
2. 开启 DVD 播放器，再将 DVD 碟片置入 DVD 播放器内。
3. 按一下遥控器或电视上的 SOURCE 按钮来打开电视并选择信号输入来源。根据不同的连接方式选择 AV3、 S-Video、AV1 或 AV2。
4. 按一下 PLAY 按钮来观看节目。

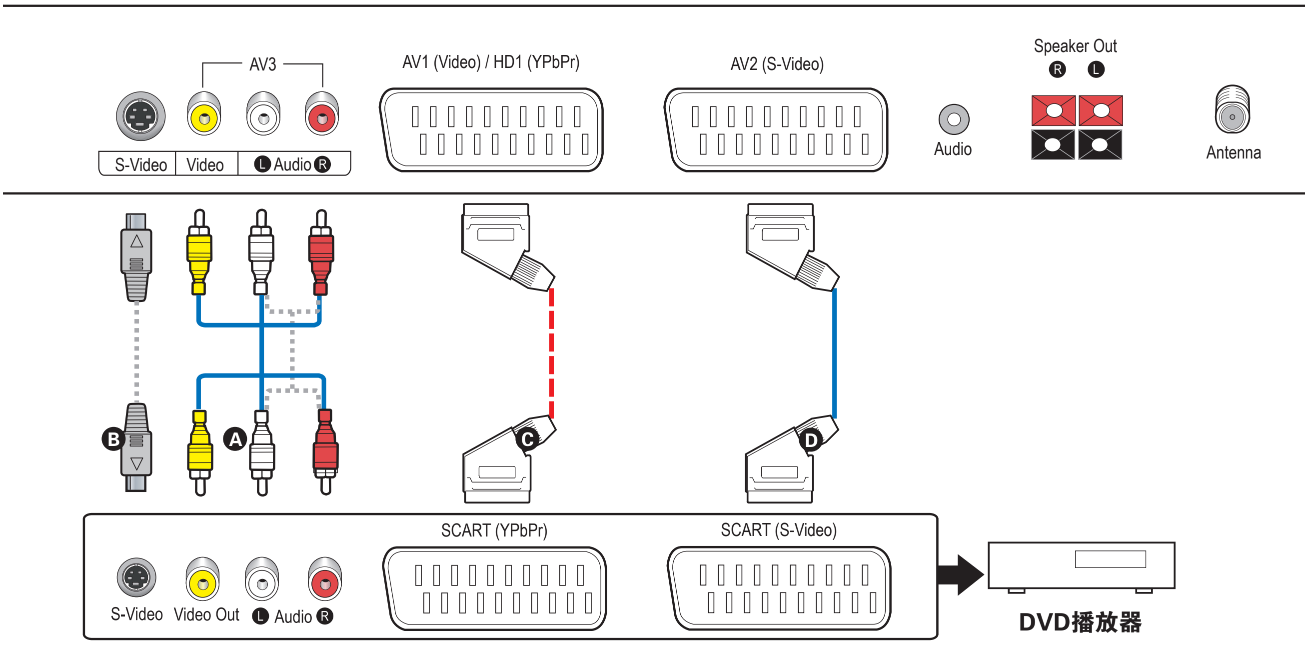

连接摄像机或电视游戏器主机

连接摄像机后您可直接观赏从摄像机播放的影片，无须先进行另存到带子或光盘的程序。连接电视游戏器主机后您可以通过大屏幕、色彩丰富的等离子电视享受游戏的乐趣。

不管是摄像机还是电视游戏器主机，通常都是利用合成视讯连接端子来传输信号。

连接摄像机或电视游戏器主机到电视

用标准的合成视讯（AV）与音源线，连接到电视的 Video1 或 Video2 视讯输入端子，音源线则连接到电视的 Audio L/R 音讯输入端子。

观看摄影影片或使用电视游戏器主机

1. 打开电视。
2. 开启您的摄像机或电视游戏器主机，将所录制的带子放入摄像机内，或将游戏片置入电视游戏器主机。
3. 按一下遥控器或电视机上的信号来源（SOURCE）按钮，再根据摄像机或电视游戏器主机与电视所连接的方式选择正确的信号输入来源。

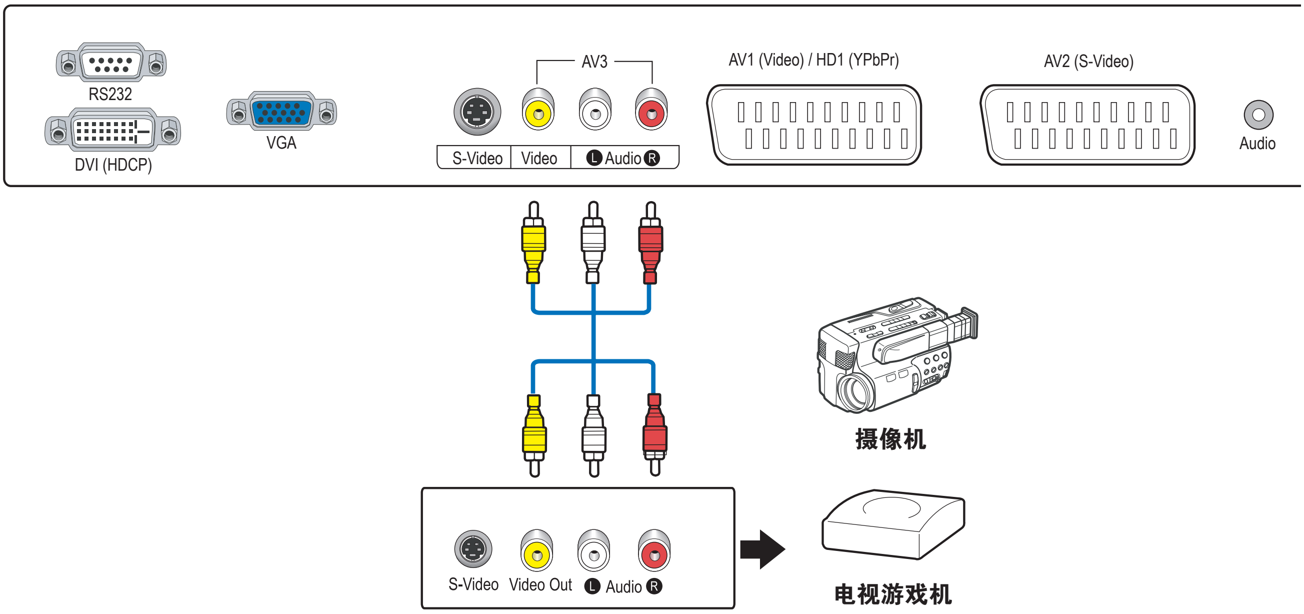

连接数字电视机接收器（Set-Top Box）

许多区域的数字电视已经开播，此电视支持数字电视的技术一接收数字电台播放的讯号，有了电台开播的数字电视信号，您就可以利用16：9的宽屏幕比例，以及数字环绕音效，享受高品质的节目播放。

多数的数字电视系统服务者可提供您数字电视接收器，此数字电视机接收器通常使用色差分离端子（YPbPr）来连接电视。

连接数字电视接收器到电视

A．将YPbPr色差分离信号线连接到电视的YPbPr色差分离信号输入端，色差分离信号线有标示红、绿、蓝三种颜色。YPbPr色差分离信号线并未包含音讯的传输，您还必须用音源线连接数字电视接收到电视。

B． 除此之外，您也可以使用合成视讯连接到电视的Video1或Video2视讯输入端子，或是使用S-Video信号线连接到电视后方的S-Video1或S-Video2视讯输入端子。

收看数字电台播放的节目

1. 打开电视。
2. 开启数字电视接收器。详细的操作请参考您数字电视接收器的使用手册。
3. 按一下遥控器的电源来源按钮或是开启电视输入屏幕功能表菜单，再根据您的数字电视接收器与电视所连接的方式选择输入来源为 AV1 或 AV3。

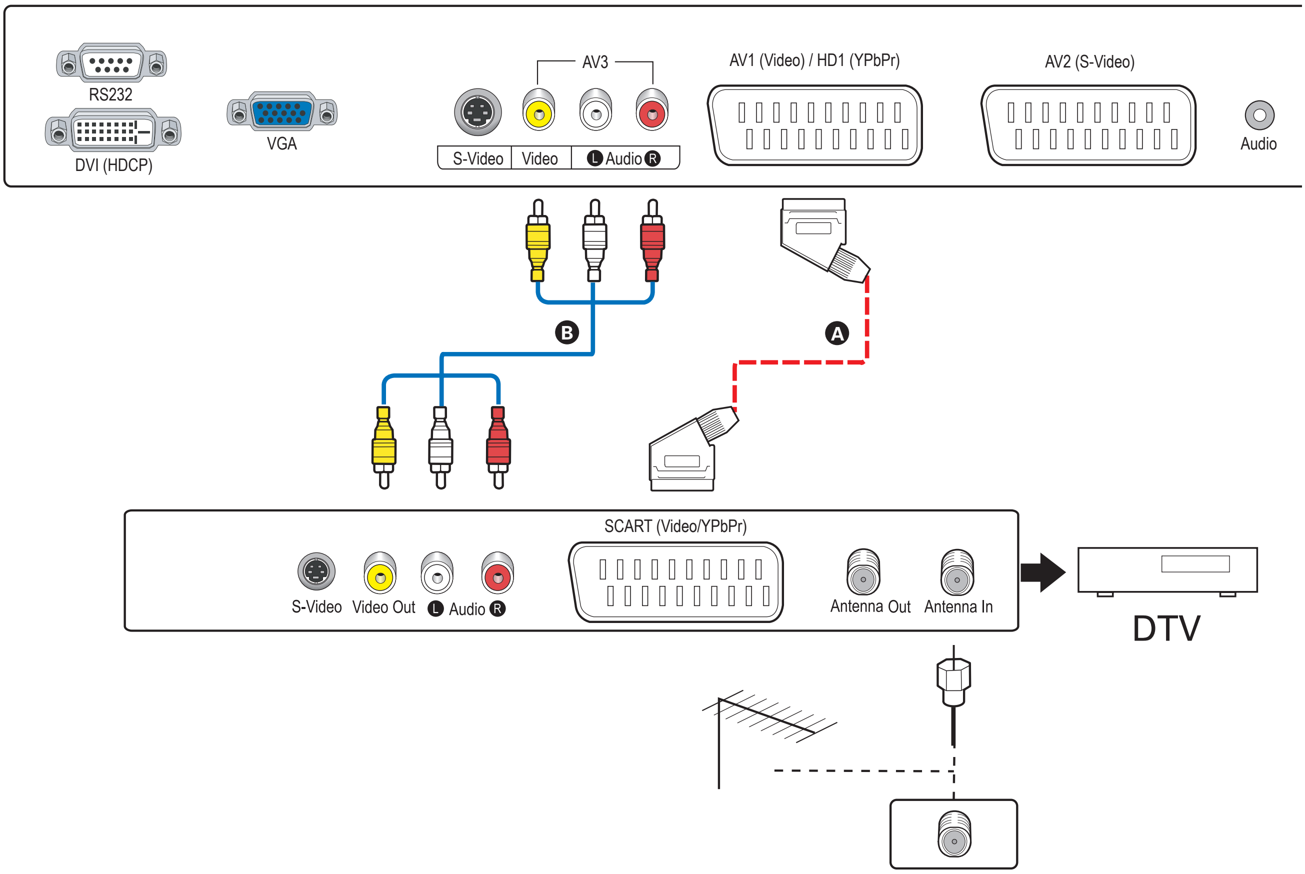

连接到个人电脑

您可以将此电视当成电脑来使用。VGA 介面是电脑最常使用的连接方式。

要连接电脑时，请参考下列的步骤

1. 使用 VGA 或 DVI 连接线，将电视的 VGA 连接端连接到电脑的 VGA（HDCP）连接端。
2. 使用电脑的音源线，将电脑的 Audio Out 音讯输出端和电视后方的 Audio 音讯端连接起来。
3. 打开电视和电脑。
4. 按一下遥控器或电视机上的信号来源 /SOURCE 按钮，再根据电脑与电视所连接的方式选择输入来源为 VGA 或 DVI。

注意：

- 为了避免画面残影的产生，尽量避免长时间显示固定的画面。启动电脑屏幕保护程序或许可以避免残影的产生。
- 此款电视具有即插即用的功能，您的电脑可以自动的根据您的电视调整适当的设定值。通常影像都不需要调整，但不同版本的作业系统与不同的机型可能会造成影像的稍微变化。

  如果影像的显示还是有问题，例如闪烁或不清晰，请您使用电视的屏幕功能表菜单来进行调整，影像闪烁时，您可能需要调整电视的相位设定。影像不清晰时，您可能需要调整电视的亮度或对比，详细的内容请参考第五章等离子电视的相关说明。

  如果无法改善影像，问题可能出在电脑的显示卡上，请参考您电脑显示卡使用手册的说明，试着调整显示卡的更新频率设定值。有时侯可能是受显示卡的规格和设定的限制，您必须更新显示卡的驱动程序或是更换显示卡以改善影像。

  显示卡所显示的详细模式规格请参考下一个章节“电脑显示模式的规格”的内容说明。
- 当您使用 DVI 界面连接时，部分的显示卡在 DOS 文字模式时可能无法显示画面，部分电脑机型的 DOS 模式或 BIOS 显示画面可能无法在此电视显示。

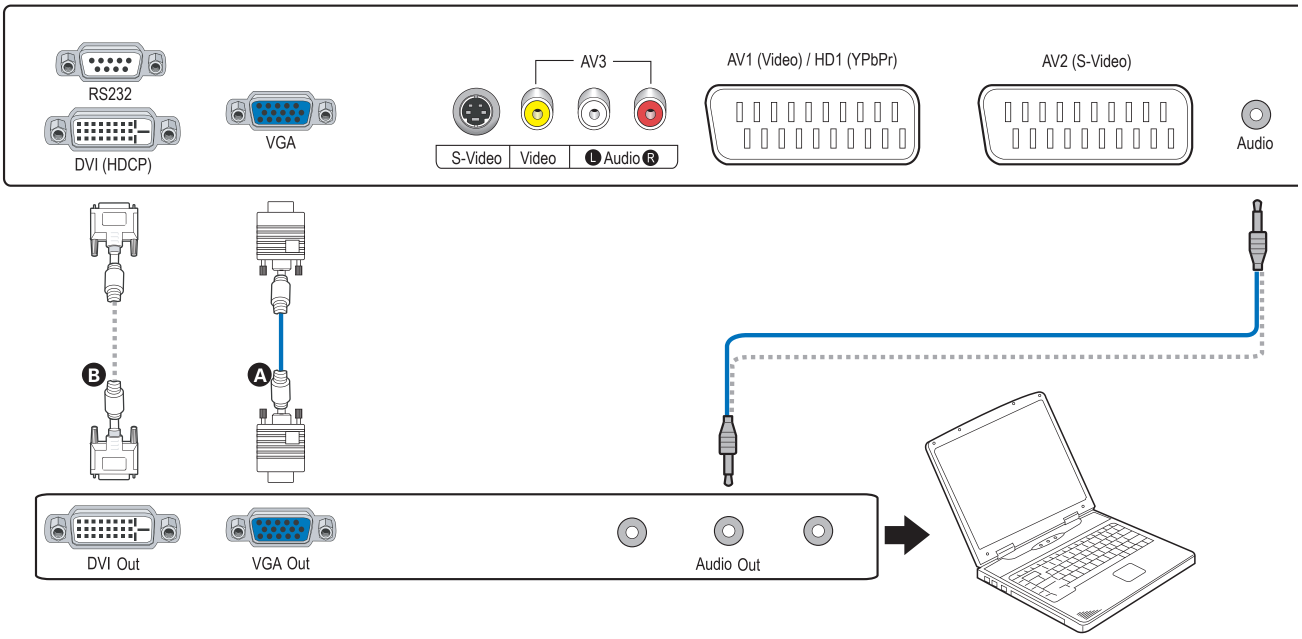

电脑显示模式的规格

大多数的设定值都可利用电脑的即插即用功能进行自动的调整以符合电视机的设定，一些特定的设定值，例如显示在电视屏幕的影像大小和位置则是由电视来控制决定。下面的表格列出的显示项目即是电脑控制的设定值与电视所支持的规格范围。

支持的显示项目

VGA 输入

<table>
<tr><th colspan="3" rowspan="2">显示模式</th><th colspan="2">模拟</th></tr>
<tr><th>水平频率</th><th>垂直频率</th></tr>
<tr><td rowspan="11">VESA</td><td rowspan="3">VGA</td><td rowspan="2">640×480</td><td>31.5 KHz</td><td>60.0 Hz</td></tr>
<tr><td>37.5 KHz</td><td>75.0 Hz</td></tr>
<tr><td>640×480</td><td>37.9 KHz</td><td>72.0 Hz</td></tr>
<tr><td rowspan="4">SVGA</td><td rowspan="4">800×600</td><td>35.2 KHz</td><td>56.3 Hz</td></tr>
<tr><td>37.9 KHz</td><td>60.3 Hz</td></tr>
<tr><td>46.9 KHz</td><td>75.0 Hz</td></tr>
<tr><td>48.1 KHz</td><td>72.0 Hz</td></tr>
<tr><td rowspan="3">XGA</td><td rowspan="3">1024×768</td><td>48.4 KHz</td><td>60.0 Hz</td></tr>
<tr><td>56.6 KHz</td><td>70.0 Hz</td></tr>
<tr><td>60.0 KHz</td><td>75.0 Hz</td></tr>
<tr><td>SXGA</td><td>1280×1024</td><td>64.0 KHz</td><td>60.0 Hz</td></tr>
<tr><td>MS-DOS</td><td></td><td>640×350</td><td>31.5 KHz</td><td>70.1 Hz</td></tr>
</table>

DVI 输入 (w/ HDCP)

<table>
<tr><th rowspan="2">显示模式</th><th colspan="2">数字</th></tr>
<tr><th>水平频率</th><th>垂直频率</th></tr>
<tr><td rowspan="2">720×480</td><td>31.469 KHz</td><td>59.94 Hz</td></tr>
<tr><td>31.500 KHz</td><td>60.00 Hz</td></tr>
<tr><td>720×576</td><td>31.250 KHz</td><td>50.00 Hz</td></tr>
<tr><td rowspan="3">1280×720</td><td>37.500 KHz</td><td>50.00 Hz</td></tr>
<tr><td>44.955 KHz</td><td>59.94 Hz</td></tr>
<tr><td>45.000 KHz</td><td>60.00 Hz</td></tr>
</table>

注意：

- 请选择标准的电脑显示模式，如果您选择非标准的显示模式，此电视可能无法正确地显示该模式。
- 如果您的电脑具有垂直和水平频率的选择项目，请选用垂直 60Hz 和 31.5KHz 的扫描频率。
- 不支持隔行扫描。

连接到具有 HDMI（高清多媒体接口）的装置

DVI-HDCP*(高带宽数字内容保护接口) 和 HDMI**（高清多媒体接口）是如今用来接收与发送数码信号最常见的接口。您的电视支持 DVI-HDCP，通过全数码的信号连接呈现晶莹剔透的影像。

您可以将支持 HDMI 的 DVD 播放器或数字电视接收器等具有 HDMI 接口的装置,连接到电视内置的 HDMI 端口。因为 HDMI 连接标准支持未压缩的音源信号传输，所以您可以完全发挥 HDMI 可进行视讯与音讯同步传输的能力，因此就不需要额外通过 DVI（HDCP）音讯连接线将该装置的音源信号连接到您的电视。

连接具有HDMI（高清多媒体接口）的装置到电视：

1. HDMI-DVI 适配器插到电视的 DVI（HDCP）接口。
2. 将 HDMI 连接线的一端连接到 HDMI-DVI 适配器。
3. 将 HDMI 连接线的另一端连接到具有 HDMI 接口装置的输出端。

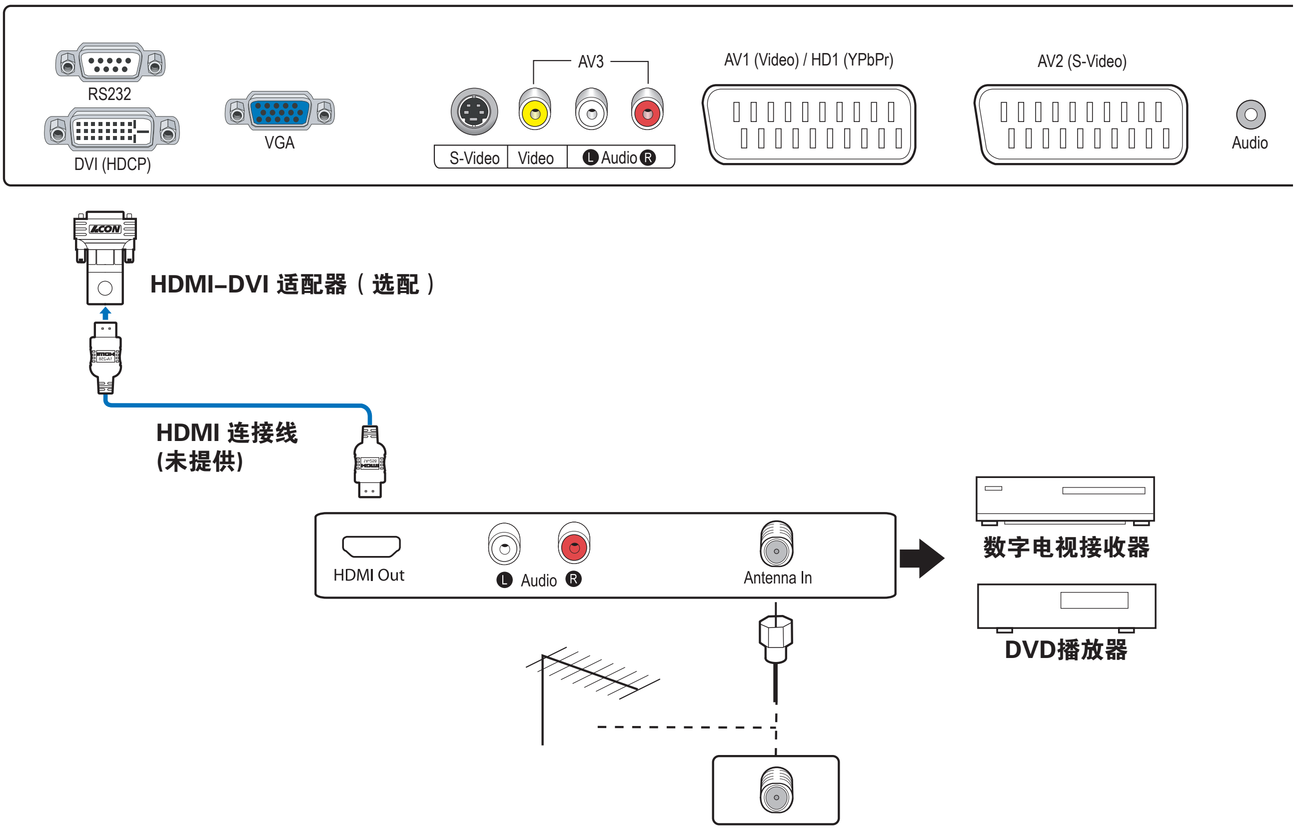

*HDCP 的全称是 High-bandwidth Digital Content Protection，也就是“高带宽数字内容保护”，是 INTEL 公司为防止经 DVI 接口传送的节目遭到非法复制而制定的一个规范，规定视频源与数字显示器之间的传输过程要进行加密。简单的说，HDCP 就是要将通过 DVI 接口传递的数字信号进行加密，多媒体内容的发出端（电脑、DVD、机顶盒等）与接受端（显示器、电视机、投影机等）之间加上一道保护。

**HDMI（高清多媒体接口）能同时传输数字视频和音频信号。只要一根数据线，您就可以享受全数字化视讯和音讯的传输效果。

第四章
开始

此章节说明此电视基本的操作功能与特性。

打开电视

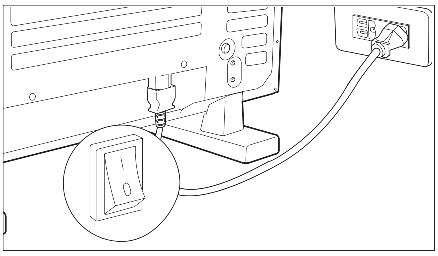

1. 将电视背后的电源开关切到 ON 以开启电视总电源。
2. 按一下电视前方或遥控器的电源按钮 (⏻) 开启电视。

注意：

当您需要拔掉电源连接线时，请先按一下电视前方或遥控器的电源按钮 (⏻)，关闭电视进入待机模式，再把电视背后的电源开关切到 OFF 来关闭电视总电源。

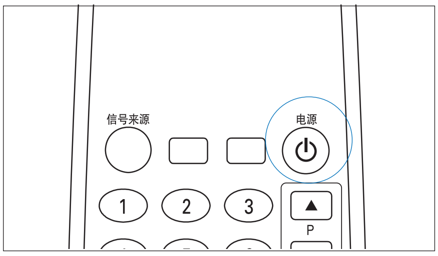

选择信号输入来源

观看电视节目或选择 DVD 影片等节目之前，请先参考下面的章节熟悉信号输入来源与频道的选择。

• 选择有线 / 无线电视为信号输入来源

您可以直接接收天线的电视信号，或是接收连接到屋顶的天线信号，或通过有线电视服务提供者的缆线信号来收看电视节目。

1. 按一下遥控器的信号来源按钮，开启信号来源屏幕功能表菜单。

   屏幕上会显示目前可选用的信号来源清单。

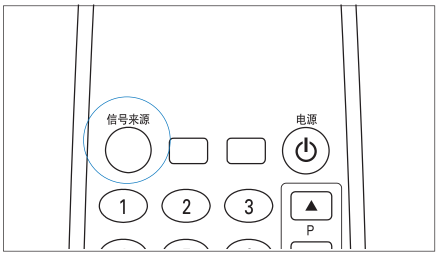

VGA
AV3
Svideo
DVI
HD1
TV
Euro AV1
Euro AV2

2. 使用遥控器的上 / 下（▽ / △）按钮来选择有线 / 无线电视，再按确认按钮确定。

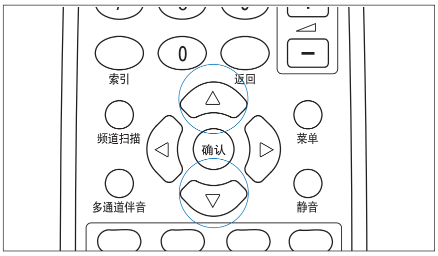

• 选择色差端子 1 为信号输入来源

按一下遥控器或电视前方的信号来源按钮，选择连接到电视的视讯输入来源。例如，如果连接到高清电视，则选择“色差端子 1”为信号输入来源，再按确认按钮确定。

初始设定

打开电视并选择信号输入来源后，您就可以使用屏幕功能表菜单来选择语言和国家。

• 语言选择

此款电视支持几种语言。您可以在使用其他功能前先选择语言。

使用屏幕功能表菜单来设定语言：

1. 按一下遥控器或电视上的菜单（MENU）按钮。
2. 按遥控器的左 / 右（◁ / ▷）按钮来选择“设定” 再按向下（▽）按钮进入其子菜单。
3. 按向下按钮（▽）来选择“语言”选项，再利用左 / 右（◁ / ▷）按钮来选择语言。
4. 完成后，按退出按钮退出屏幕功能表菜单。

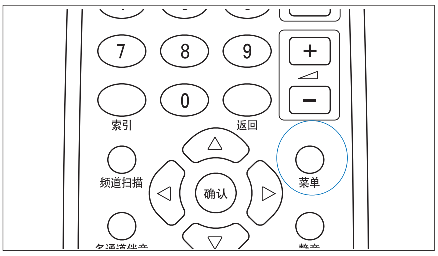

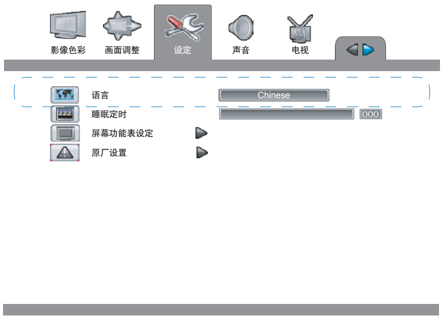

• 选择国家

目前不同地区使用不同的电视播放系统，您可以利用不同的电视播放系统来观看节目。

您可以使用屏幕功能表菜单来选择电视系统。

1. 按一下遥控器或电视上的菜单（MENU）按钮。
2. 按遥控器的左 / 右按钮来选择“电视”，再按 (▽) 按钮进入其子菜单。
3. 在子菜单内选择“电视调谐器设定”，再按向右 (▷) 按钮。
4. 按一下向下 (▽) 按钮来选择“国家选择”，再利用左 / 右 (◁ / ▷) 按钮来选择国家。
5. 按退出按钮退出屏幕功能表菜单。

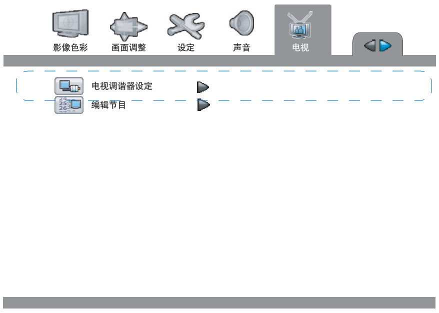

频道扫描

您的电视可以自动扫描频道，频道扫描完成后，当您使用频道选择按钮 P ▲ /P ▼向上或向下跳一个频道时，只会跳到有信号的频道。

要进行频道扫描时，请依照如下步骤：

1. 按一下遥控器的频道扫描按钮后，会自动跳出一个窗口，选择“是”来启动自动扫描程序。

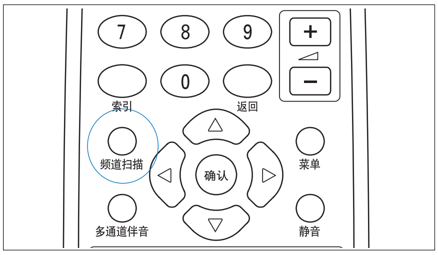

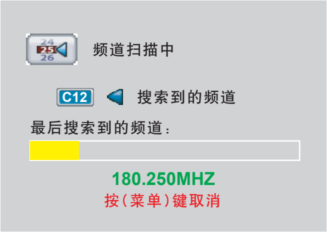

2. 等待片刻，让电视完成所有频道的搜索，频道扫描完成前请勿操作其他的功能。

您也可以开启电视屏幕功能表菜单，选择频道扫描的功能。详细的说明请参考第五章“调整电视频道设定值”的详细说明。

改变收视频道

请采用下列其中一种方式来改变收视频道：

- 按一下遥控器的 P ▲、P ▼按钮或电视前方 Ch ▲、Ch ▼按钮向上或向下跳一个记忆在频道清单中的频道。
- 使用遥控器的数字按钮（0-9）输入频道号码。
    - 要转到号码为个位数的频道时，直接按遥控器的数字按钮即可。例如要转到 5 频道，直接按 5 再等待两三秒或按 5 后再按确认按钮即可。
    - 要转到号码为两位数或三位数的频道时，输入号码后就会立即转到您要看的频道。例如，要转到 21 频道，先按 2，再按 1。要转到 121 频道，先按 1，再按 2，最后再按 1。

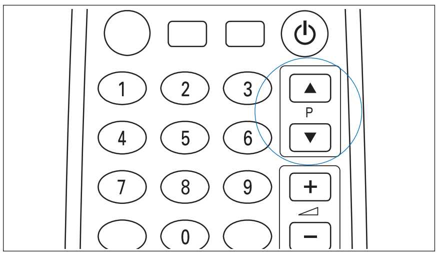

频道返回

此电视提供一个频道返回的功能，方便您返回上一个频道，不论此频道是否记忆在频道清单中。

要返回上一个频道，按遥控器的返回按钮即可。

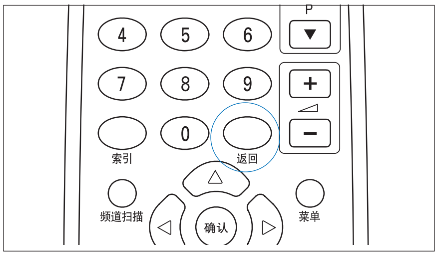

调整音量

按一下电视前方或遥控器的音量 ⊿+ 或音量 ⊿− 按钮即可增加或降低音量。

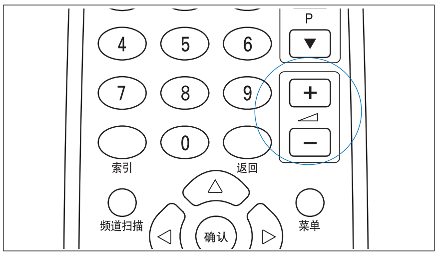

您也可以在屏幕功能表菜单内调整音量的大小，详细的说明请参考第五章“等离子电视功能”内“调整声音”的内容说明。

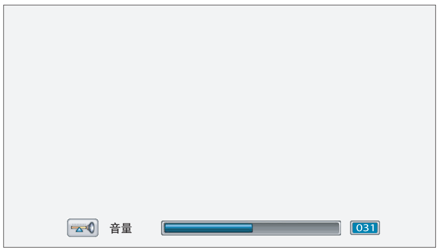

选择立体声或副语音

部分电视节目播放时包含第二组的音频，通常就是以另一种语言发音的副语音 SAP（Secondary Audio Programming，第二语音）。PAL 电视系统下副语音称之为多声道 MTS（Multi-Channel Sound），多声道的提供取决于节目本身以及系统服务者是否提供。

使用遥控器的多声道按钮或是通过屏幕功能表菜单即可选择立体声、单声道或副语音。

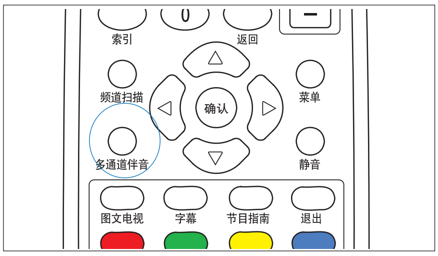

按遥控器的多声道按钮，您就可以在立体声、单声道或副语音三种选项中循环切换。

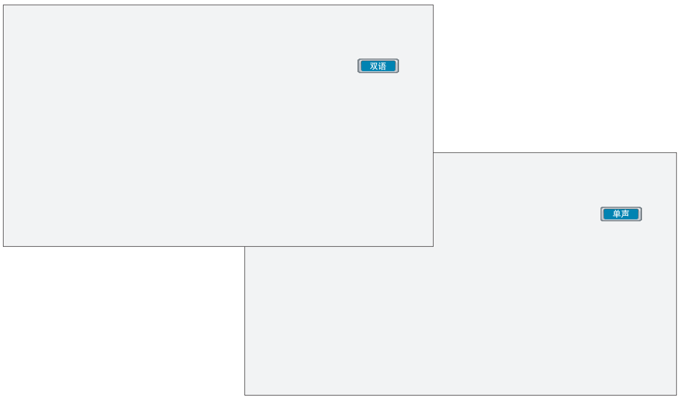

副语音选择之后，副语音字样会显示在屏幕上。如果播放的节目不提供副语音，则只可选择立体声。

静音

按一下遥控器的静音按钮即可开启或关闭声音。按静音按钮后，静音字样会出现在屏幕上。再按一下静音按钮即可开启声音。

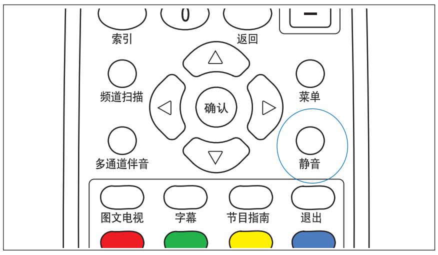

您也可以通过屏幕功能表菜单来选择静音功能。详细的说明请参考第五章“等离子电视功能”内的“调整声音”的内容说明。

画中画 (PIP)

画中画是在主画面内再显示一个小视窗，显示其他频道的节目或播放其他信号输入来源的画面。

开启画中画

直接按一下遥控器的画中画按钮。子画面的视窗会立即显示在屏幕上。

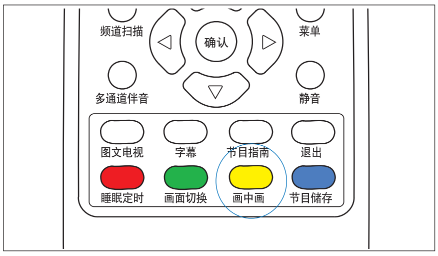

再按一下遥控器的画中画按钮即可关闭了画面。

注意：
如果按画中画按钮后无画面显示，请按遥控器的信号来源按钮来选择信号输入来源。详细内容请参考下一部分“选择画中画信号输入来源”的说明。

选择画中画信号输入来源

请按遥控器的信号来源按钮来选择画中画的信号输入来源：

1. 再按一下遥控器的画中画按钮来开启画中画显示。

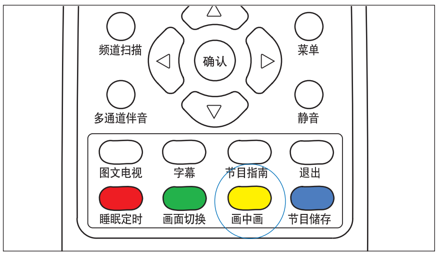

2. 按一下遥控器的信号来源按钮。

   可选择的信号来源就会出现在母画面视窗中。母画面视窗的轮廓会以彩色边框显示。

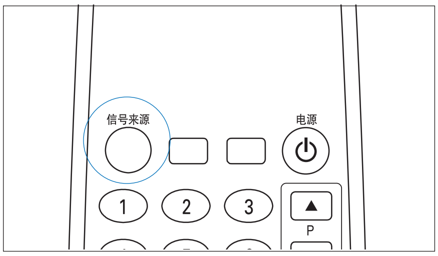

3. 按一下左右按钮来开启或关闭子画面。

选择画中画后，子画面的视窗就会出现在屏幕上。子画面视窗的轮廓会以彩色边框显示，可选择的信号来源也会出现在屏幕上。

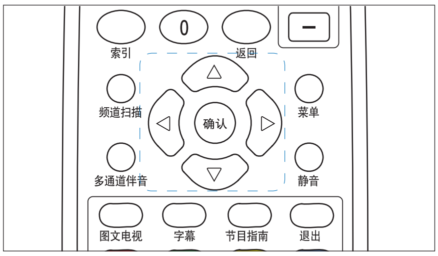

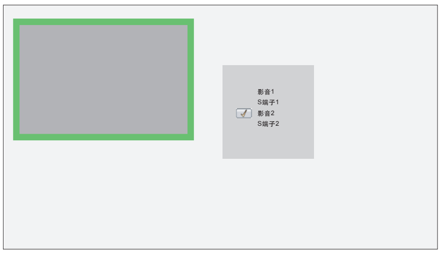

4. 按一下上 / 下（△ / ▽）按钮来在可选择的信号来源中上下移动，再按确认按钮执行。

如果子画面的输入来源信号已经检测到，该信号的影像就会立刻显示在子画面视窗中。

注意：
不是所有的信号来源都可以作为子画面的信号输入来源，请参考下列母画面和子画面的信号输入来源进行选择。

PIP (画中画)									
母画面信号来源		VGA	AV3	S-Video	DVI	HD1	TV	Euro AV1	Euro AV2
PIP 子画面信号	AV3	v	_	v	v	v	v	v	v
	S-Video	v	v	_	v	v	v	v	v
	TV	v	v	v	v	v	v	v	v
	Euro AV1	v	v	v	v	v	v	_	v
	Euro AV2	v	v	v	v	v	v	v	_

(v: 可选用 , –: 不可选用)

改变子母视窗的频道

如果目前子母画面的视窗正在播放节目，按一下左右按钮来切换子母画面的视窗的节目。等视窗的轮廓无彩色边框显示后，按遥控器的 P ▲ 、 P ▼ 按钮或电视的 CH ▲、CH ▼按钮来跳到上一个或下一个频道。

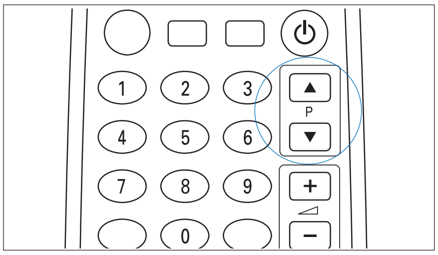

切换子母画面的信号源

按一下遥控器的画面切换按钮，即可切换子母画面的信号源。

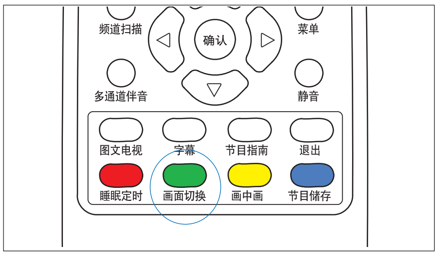

之前

之后

切换子母画面视窗

切换子母画面视窗：

1. 请确认已开启画中画，按确认按钮选择子画面或母画面视窗。

   选择的视窗轮廓会以彩色边框显示。

只有开启画中画且屏幕上无任何信息（如频道号码）时，
您才能选择子画面或母画面视窗。

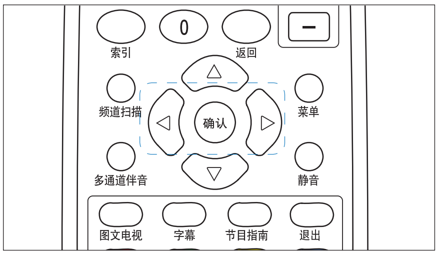

2. 按一下左右 (◁ / ▷) 按钮来切换子母画面视窗 。

图文电视功能

图文电视，是利用电视播放时不传送画面的间隙，即电视技术上称为场消隐期的部分时间，“见缝插针”地播送简短的文字和图形信息，例如简明新闻、市场信息、交通 信息、体育新闻、天气预报、股市行情等等，将这些信息传送图文电视用户家用电视机的屏幕上，为用户提供信息服务。因为它是利用电视播送时部分回扫行的信道容量，因此它与电视节目同时播放，并不影响正常的电视节目。目前我国一些地区如上海、大连、郑州等地就提供图文电视服务。

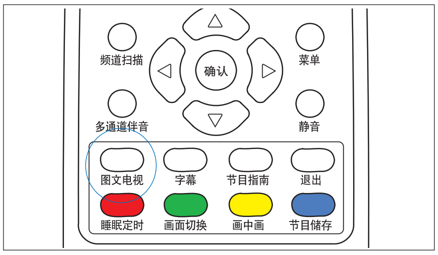

开启和关闭图文电视

按遥控器的图文电视按钮来开启图文电视，再按一下此按钮退出图文电视。

选择图文电视页面

利用下面两种方法中的任一种来选择图文电视页面。

1. 使用遥控器的 P ▲ /P ▼ 按钮来跳到上一个或下一个图文电视页面。
2. 使用遥控器的数字按钮（0-9）来输入三位数的频道。

注意：切换图文电视页面需要几秒。

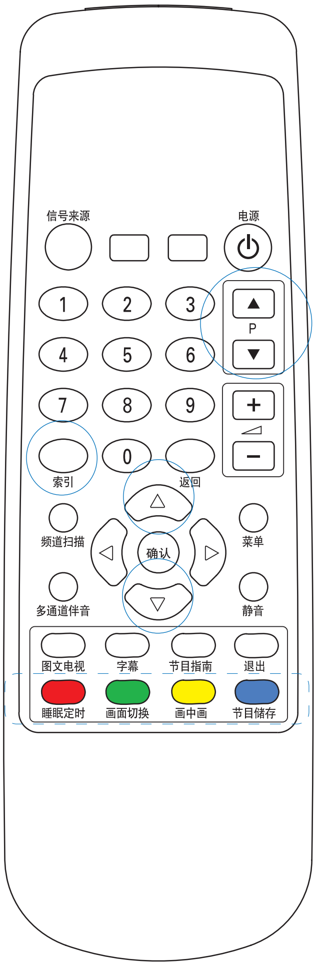

选择图文电视子页面

如果您选择的图文电视页面有子页面，屏幕上就会显示其相应的子页面。按遥控器的上下按钮 (△ / ▽) 来选择子页面。

选择图文电视索引页面

若在观看图文电视页面时想返回图文电视索引页面，请按遥控器上索引按钮。索引页面就会立即出现在屏幕上。

选择图文电视分组页面

图文电视页面按类型进行分组。您可以按遥控器的四个彩色按钮（红色 / 绿色 / 黄色 / 蓝色）来选择不同的页面。

注意：如果图文电视服务者不同，那么按红色 / 绿色 / 黄色 / 蓝色按钮后显示的分组频道也不同。

第五章

等离子电视功能

您可以利用遥控器按钮或屏幕功能表菜单操控电视的功能。屏幕功能表菜单可以让您调整画面与声音，设定睡眠定时和功能表显示语言，以及其他功能。此章节的内容说明每个功能表子菜单内的功能选项说明，同时也说明如何通过遥控器进行操作。

功能表浏览

1. 按一下遥控器或电视机上的 MENU/ 菜单按钮，开启屏幕功能表主菜单。

   每个主功能菜单下会有相关功能的子菜单。

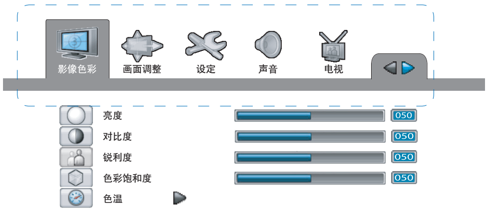

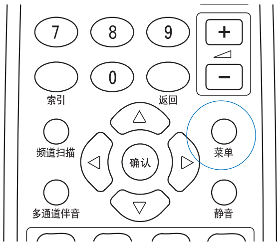

2. 使用遥控器的左 / 右(◁/▷)按钮在菜单选项中左右移动。

   您选到的选项将会以高亮度色彩显示。

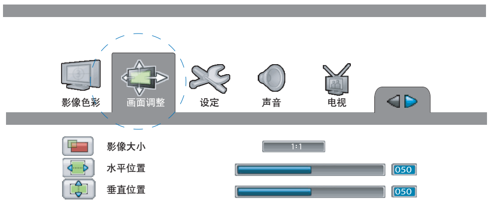

3. 按一下遥控器的向下 (▽) 按钮，进入该项目的子菜单。

4. 使用遥控器的上 / 下 (△ / ▽) 按钮以选择您要设定的子菜单选项。

   您选到的子菜单选项将会以高亮度色彩显示。

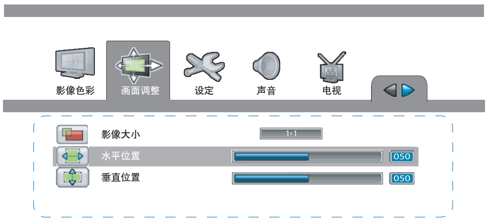

5. 使用遥控器的左 / 右 (◁ / ▷) 按钮来调整设定值。

   部分选项的设定值是以滑行条的方式显示和控制，其他的选项设定则需要您在不同的功能项目中进行选择。

   设定值选择后，您立刻可以在屏幕上看到设定值更改后的结果。

6. 按一下遥控器的向上 (△) 按钮，即可返回上一层菜单，多按几次向上 (△) 按钮即可离开多层的子菜单，回到功能表主菜单。

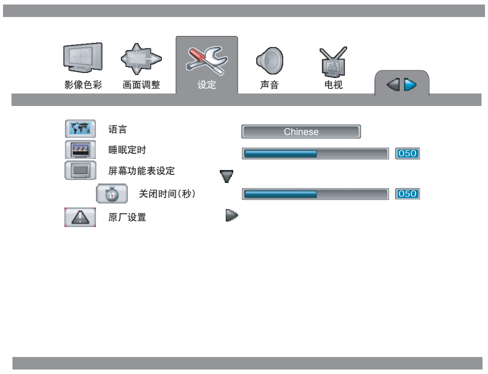

7. 按一下（或两下）MENU/ 菜单按钮，即可退出屏幕功能表菜单。

画面最佳化

影像色彩功能表让您可以通过亮度、对比、锐利度、色彩饱和度、色调以及色温等功能设定来调整画面显示效果，使您快速调整出最佳视觉效果。

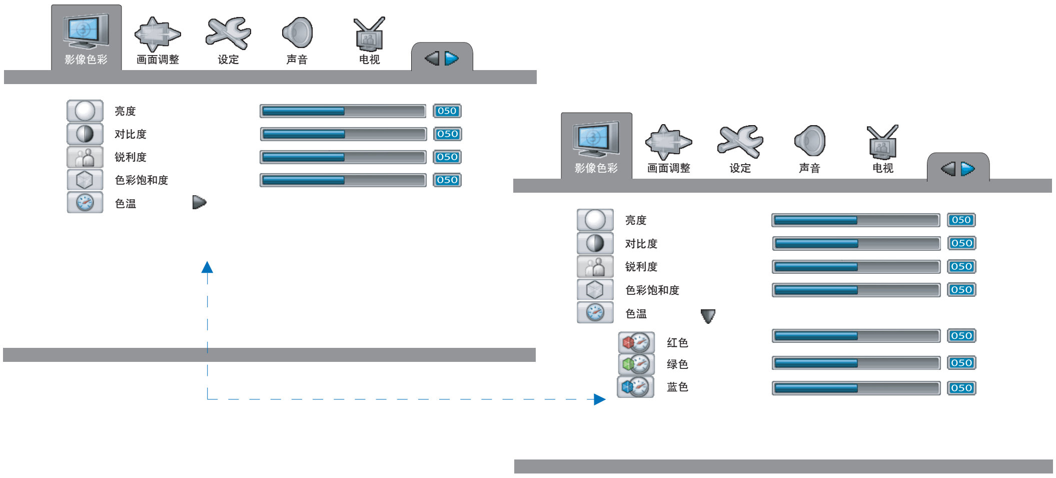

调整画面设定值：

1. 按一下遥控器或电视机上的菜单菜单（MENU）按钮，开启屏幕功能表主菜单。
2 使用遥控器的左 / 右 (◁ / ▷) 按钮，选泽影像色彩选项。再按一下遥控器的确认按钮。
3. 按一下遥控器的向下 (▽) 按钮以选择您要调整的选项。
4. 使用遥控器的左 / 右 (◁ / ▷) 按钮来调整滑行条以增减设定值。按一下或两次遥控器的菜单按钮，即可退出屏幕功能表菜单。

下列的表格列出影像色彩功能表内的各项菜单项目的功能描述：

项目	功能描述
亮度	调整屏幕的亮度。亮度最好与对比一起做整体调整。
对比	调整屏幕的明暗层次。对比最好与亮度一起做整体调整。
清晰度	调整影像清晰锐利的程度。
色彩饱和度	调整屏幕色彩的饱和度。
色调	调整屏幕色彩的强弱程度。
色温	调整屏幕的色温为暖色调或冷色调。色温调整在红色调和蓝色调之间改变，较冷的色温颜色较为偏蓝，较暖的色温颜色较为偏红。 按一下向右（ ▷ ）按钮以显示三种颜色调整模式，然后征对个别颜色单独进行调整。 • 红色：设定较暖的色温。 • 绿色：设定自然色的色温。 • 蓝色：设定较冷的色温。
相位	用来调整画面的焦距与清晰度。(此功能只有在信号为 VGA 输入时才存在)
频率	用来调整画面的扫描频率。(此功能只有在信号为 VGA 输入时才存在)

画面调整

影像调整功能表让您可以设定显示比例（宽度与高度之比）。观看电影影片时，建议您将画面设定为全屏显示，以便获得更佳的视觉享受。除此之外，您还可以画面所显示的位置。

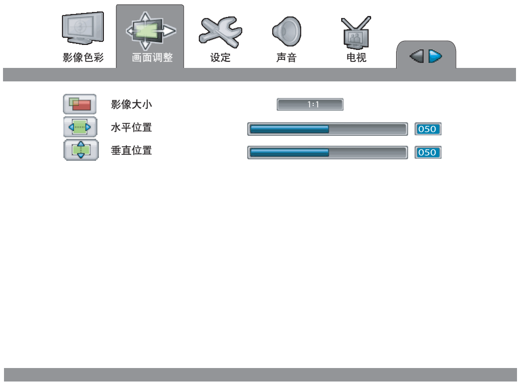

影像调整设定：

1. 按一下遥控器或电视机上的 MENU/ 菜单按钮，开启屏幕功能表菜单。
2 使用遥控器的左 / 右 (◁ / ▷) 按钮，选泽画面调整选项。
3. 按一下遥控器的向下 (▽) 按钮以选择您要调整的项目。
4. 使用遥控器的左 / 右 (◁ / ▷) 按钮来调整滑行条以增减其设定值或是进行选项设定值的切换。按一次或两次遥控器的菜单按钮，即可退出屏幕功能表菜单。

下列的表格列出影像调整功能表内的各个菜单项目的功能描述：

项目	功能描述
影像大小	设定画面的显示比例，有多种显示比例可以选择。 • 全屏显示：将影像填满整个屏幕。 • 16:9*：设定影像显示比例为 16:9。 • 1 比 1*：设定影像显示比例为 4:3。 • 正常：设定影像显示比例为 2.35:1。(只有当输入来源为 HD1 时，才能选择该选项) • 放大：放大影像。(只有当输入来源 HD1 时，才能选择该选项)
水平位置	在水平方向移动画面所显示的位置。
垂直位置	在垂直方向移动画面所显示的位置。
自动	根据信号源的条件自动调整出最佳的画面显示设定值。此功能只有在信号为 VGA 输入时才存在。

*1 比 1 模式显示时会有部分黑色区域显示在画面的四周，16:9 模式显示时，可能会有部分黑色区域显示在画面的上下两边。如果您长时间在上述两种模式播放可能导致残影产生（残影就是先前播放的画面残留在固定位置导致该区域影像模糊的现象）。建议您切换到全屏显示模式。

电视设定

在设定功能表内，您可以选择屏幕功能表所显示的语言、设定自动睡眠时间、屏幕功能表透明度、屏幕功能表显示时间、选择 PAL 系统或是将所有的设定值恢复成出厂时的预设值。

调整电视设定值：

1. 按一下遥控器或电视上的 MENU/ 菜单按钮，开启屏幕功能表主菜单。
2. 使用遥控器的左 / 右 (◁ / ▷) 按钮，选择设定选项。
3. 按一下遥控器的向下 (▽) 按钮以选择您要调整的项目。
4. 使用遥控器的左 / 右 (◁ / ▷) 按钮来调整滑行条来增减其设定值，或是进行选项设定值的切换。再按一次或两次遥控器的菜单按钮即可退出屏幕功能表菜单。

下列的表格列出设定功能表内的各个菜单项目的功能描述：

项目	功能描述
语言	设定屏幕功能表所显示的语言为英文、中文或其他语言。
睡眠定时	设定电视经过多久后自动关闭。您可以设定睡眠定时为 30，60，90 或是 120 分钟。您也可以按遥控器的睡眠定时按钮来设定睡眠时间。详细的说明请参考后面相关章节的说明。
屏幕功能表设定	按向右 (▷) 按钮来调整屏幕功能表设定。 • 关闭时间：设定屏幕功能表在显示之后，经过多长时间没有进行操作即可自动关闭，可设定的时间范围为 1~20 秒。
原厂设定	将所有的设定值恢复成出厂时的预设值。

设定睡眠定时

使用睡眠定时设定电视经过多长时间后自动关闭。

您可以按遥控器的睡眠定时按钮或是开启屏幕功能表来设定睡眠时间。

按一下遥控器的睡眠定时按钮后，您可以在下列选项中循环切换：关闭，30，60，90，120，150或是180分钟。经过您所设定的时间之后电视就会自动关闭。

通过屏幕功能表菜单或重复按遥控器的睡眠定时按钮，直到屏幕上出现“关闭睡眠定时”即可取消睡眠定时。

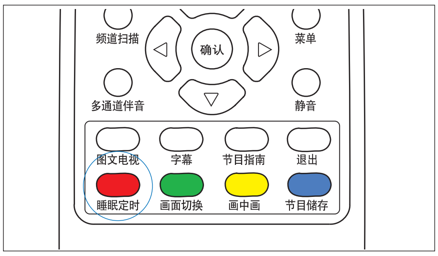

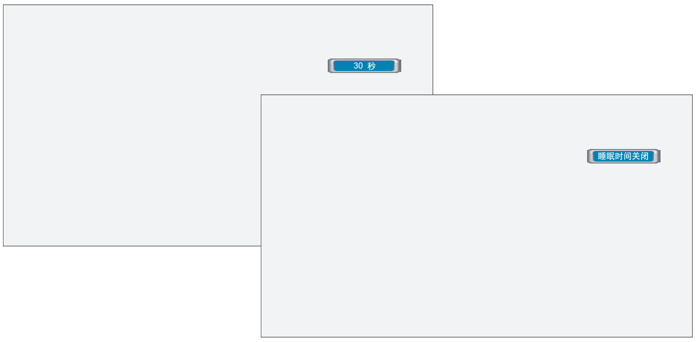

使用字幕功能

部分的电视节目提供字幕功能，当节目的发音为非母语时，提供显示字幕给其他语言的观看者或听障者阅读。

按一下遥控器的字幕按钮来开启或关闭字幕功能。

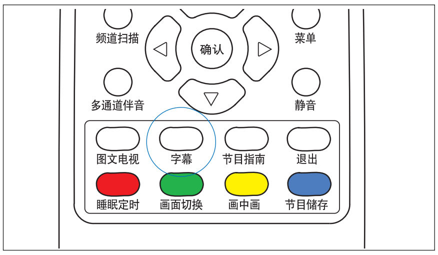

注意：

- 在一些国家，节目本身就有字幕功能，您可能关不掉字幕功能。
- 如果播放的节目本身并未提供字幕的功能，将不会有任何字幕或文字说明显示出来。
- 在一些国家，提供图文电视服务才会有字幕功能。如果没有图文电视，屏幕上将没有任何信息显示。

调整声音

声音功能表让您可以调整声音的相关设定值。

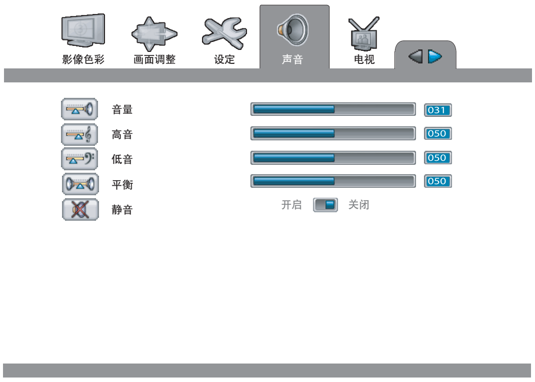

声音设定值的调整：

1. 按一下遥控器菜单按钮，开启屏幕功能表主菜单。
2. 使用遥控器的左 / 右 (◁ / ▷) 按钮，选择声音选项。
3. 按一下遥控器的 (▽) 向下按钮以选择您要调整的项目。
4. 使用遥控器的左 / 右按钮来调整滑行条来增减其设定值，或是进行选项设定值的切换。按一次或两次遥控器的菜单按钮，即可退出屏幕功能表菜单。

下列的表格列出声音设定功能表内的各个菜单项目的功能描述：

项目	功能描述
音量	调整整个喇叭的音量大小。 您可以直接按遥控器的音量 ◿+ 或音量 ◿– 按钮来调整音量。
高音	调整低频率的声音范围。
低音	调整低频率的声音范围。
平衡	平衡左右两旁喇叭的音量大小。
静音	开启或关闭声音： 开启：启动静音功能。 关闭：关闭静音功能。 您可以直接按遥控器的静音按钮来开启或关闭此功能。

调整电视频道设定值

电视功能表让您可以自动搜索电视频道、编辑节目名称和储存节目等。

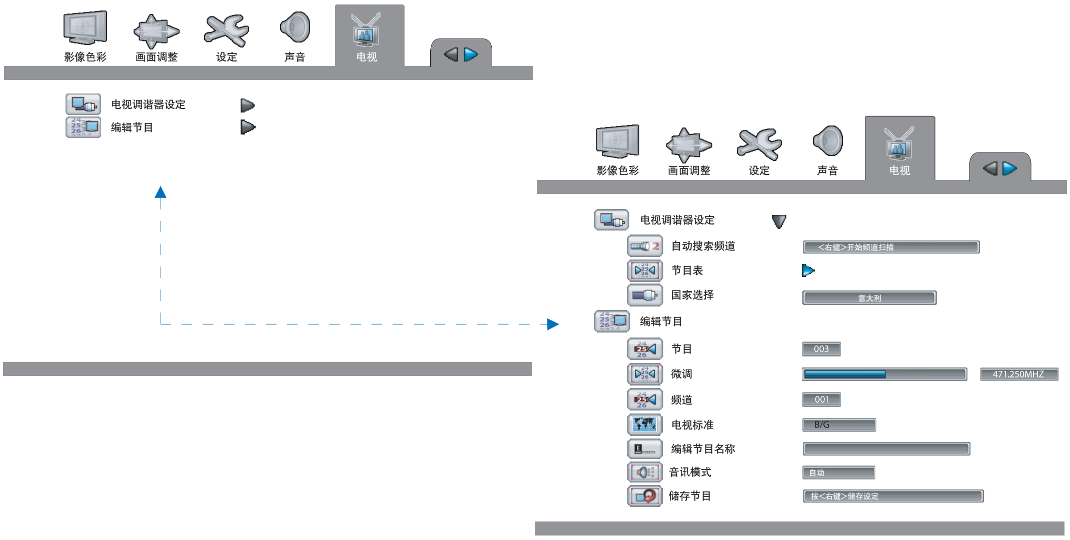

1. 按一下遥控器菜单按钮来开启屏幕功能表主菜单。
2. 使用遥控器的左 / 右 (◁ / ▷) 按钮，选择电视选项。
3. 按一下遥控器的向下 (▽) 按钮以选择您要调整的项目，再按一下向右按钮以显示目前的选项功能。
4. 使用遥控器的左 / 右 (◁ / ▷) 按钮来调整滑行条来增减其设定值，或是进行选项设定值的切换。按一次或两次遥控器的　菜单按钮，即可退出屏幕功能表菜单。

下列的表格列出电视子菜单的各个菜单项目的功能描述：

项目	功能描述
电视调谐器设定	• 频道自动扫描：按一下遥控器的向右按钮后即可自动搜索有信号的频道，并删除无信号的频道。(此功能同样可以由遥控器的频道扫描按钮来选择) • 节目表：显示可编辑的频道。 • 国家选择：选择国家。
频道编辑	• 节目：选择频道号码。 • 微调：调整影像品质。 • 频道：显示原来的频道。 • 电视标准：根据您所在的国家自动设定色彩系统。 • 编辑节目名称：命名可编辑的频道。 • 音讯模式：选择声音为自动，立体声，单声道 A 和单声道 B。 • 储存节目：按右按钮保存设定。

频道编辑

当您完成频道搜索后，所有频道就会自动保存在频道记忆清单中。电视会自动显示一张有 99 个频道的节目表。

您可以在此节目表中改变频道的位置。完成频道的设定并保存后，下次您打开电视时，频道就会显示在您指定的位置。

要观看这些编辑的频道，您可以按遥控器的 P ▲ / P ▼按钮或直接按 0-9 数字按钮。

要观看节目表，您可以使用下列其中一种方法：

- 直接按遥控器的节目储存按钮。
- 在“TV”屏幕功能表选单中选择“节目表”，再按向右（▷）按钮 。

  节目表就会出现在屏幕上。您可以在此节目表上改变频道位置或删除频道。

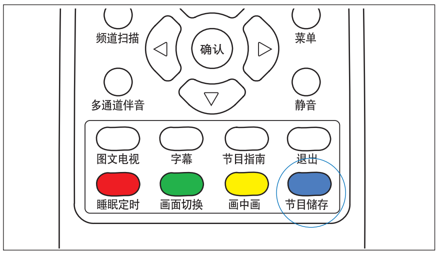

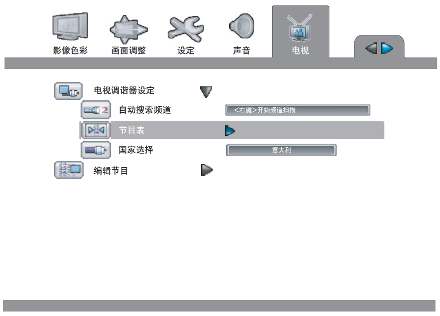

节 目 表

使用上/下/左/右和数字键来选择频道
1=删除 2=更改

001	C01	011	C11	021	C21
002	C02	012	C12	022	C22
003	C03	013	C13	023	C23
004	C04	014	C14	024	C24
005	C05	015	C15	025	C25
006	C06	016	C16	026	C26
007	C07	017	C17	027	C27
008	C08	018	C18	028	C28
009	C09	019	C19	029	C29
010	C10	020	C20	030	C30

按菜单键退出

当节目表出现后，您就可以在此节目表内编辑频道。

改变频道位置

改变频道位置：

1. 使用上 / 下 / 左 / 右 (△ / ▽ / ◁ / ▷) 按钮来选择您要移动的频道。
2. 按遥控器的“2”按钮后您就可以将选择的频道移动到别的位置。完成后，再按菜单按钮退出。

例如您要将频道 30 移动到频道 25 的位置，先选中频道 30 ，再按 2，最 后使用上 / 下 / 左 / 右（△ / ▽ / ◁ / ▷）按钮将频道 30 移动到频道 25 的位置。按再按菜单按钮退出节目表。

下次按遥控器的数字按钮输入“25”时，您会发现节目表显示频道 30。当您移动到频道 30 时，您将会看到相同的频道。原来的频道 25 不再存在。

节 目 表

使用上/下/左/右和数字键来选择频道
1=删除 2=更改

001	C01	011	C11	021	C21
002	C02	012	C12	022	C22
003	C03	013	C13	023	C23
004	C04	014	C14	024	C24
005	C05	015	C15	025	C25
006	C06	016	C16	026	C26
007	C07	017	C17	027	C27
008	C08	018	C18	028	C28
009	C09	019	C19	029	C29
010	C10	020	C20	030	C30

按菜单键退出

之前

节 目 表

使用上/下/左/右和数字键来选择频道
1=删除 2=更改

001	C01	011	C11	021	C21
002	C02	012	C12	022	C22
003	C03	013	C13	023	C23
004	C04	014	C14	024	C24
005	C05	015	C15	025	C30
006	C06	016	C16	026	C26
007	C07	017	C17	027	C27
008	C08	018	C18	028	C28
009	C09	019	C19	029	C29
010	C10	020	C20	030	C30

按菜单键退出

之后

删除频道

您可以删除个别频道，让这些频道不出现在您使用频道按钮 P ▲ /P ▼ 时的频道选择清单中。

删除频道：

1. 按上 / 下 / 左 / 右 (△ / ▽ / ◁ / ▷) 按钮来选中您要删除的频道。
2. 按一下遥控器的“1”按钮。
3. 重复步骤 1 和 2 来删除不必要的频道。
4. 完成后，按菜单按钮退出。

   当您使用遥控器的 P ▲ /P ▼ 按钮来选台时，您会发现删除的频道已不在频道选择清单中。除非您开启频道搜索功能，否则您无法观看已删除的频道。

频道命名：

您可以根据喜好来命名频道。

频道命名 :

1. 按遥控器或电视机上的菜单（MENU）按钮来开启屏幕功能表菜单，按利用左 / 右 (◁ / ▷) 按钮选择“电视”。

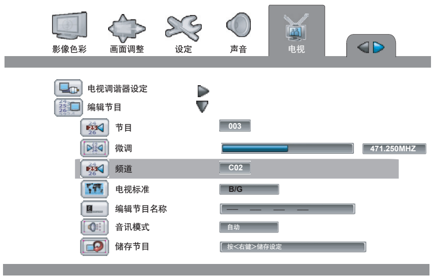

2. 移动光标来选择“编辑节目”，再按向右 (▷) 按钮进入其子菜单。
3. 移动光标来选择“频道”，再按左 / 右 (◁ / ▷) 按钮选择您要命名的频道。

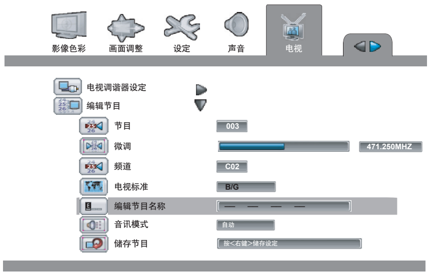

4. 移动光标来选择“编辑标签”，再按右 (▷) 按钮进入编辑框，您可以用四个字母的组合来命名频道。
   - 按上 / 下 (△ / ▽) 按钮来选择字母。
   - 按左 / 右 (◁ / ▷) 按钮来编辑下一个位置字母。
5. 移动光标来选择“储存节目”，再按右按钮 (▷) 来保存设定。

下次您观看节目时，您就会发现名称为“C02”的频道已改为“EDIT”。

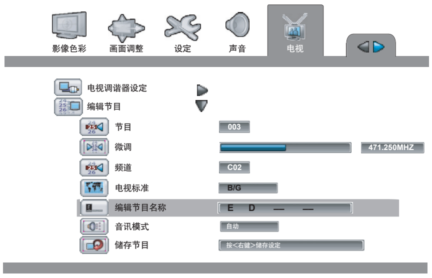

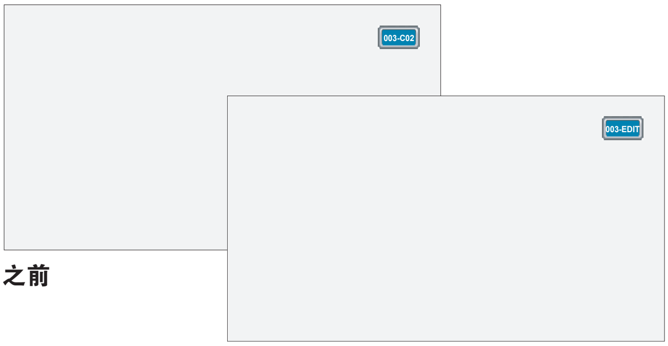

之前

之后

选择信号输入来源

信号源功能表让您可以在连接天线或视讯设备（如 DVD 或录放机）时选择信号的来源。根据您的视讯设备与电视实际上所连接的方式，选择正确的信号输入来源。详细的说明请参考第三章“连接电视”的内容说明。

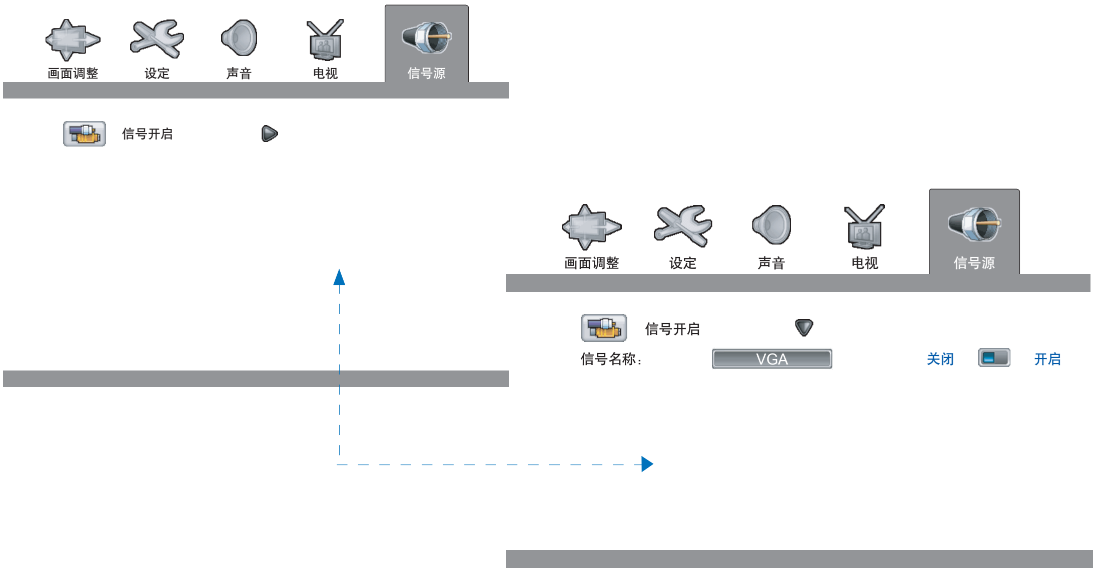

信号来源的选择：

1. 按一下遥控器或电视上的菜单 / MENU 按钮来开启屏幕功能表主菜单。
2. 使用遥控器的左 / 右 (◁ / ▷) 按钮，选择信号源选项。
3. 按一下遥控器的向下 (▽) 按钮以选择您要调整的项目，再按一下向右 (▷) 按钮以显示目前的选项功能。
4. 使用遥控器的左 / 右 (◁ / ▷) 按钮来调整滑行条来增减其设定值或是进行选项设定值的切换。按一次或两次遥控器的菜单按钮，即可退出屏幕功能表菜单。

下列的表格列出信号源功能表内的各个菜单项目的功能描述：

项目	功能描述
信号开启	启动或关闭现有的信号来源。当该信号来源启动时，它会出现在信号来源清单中，当该信号来源关闭时，它就会暂时从信号来源清单中移除。 • VGA: 选择电脑 VGA 为信号输入来源。 • DVI: 选择 DVI 为信号输入来源。 • AV 3: 选择合成视讯 Video1 为信号输入来源。 • S–Video (Svideo): 选择 S–Video 为信号输入来源。 • HD 1: 选择合成视讯 (YPbPr) 为信号输入来源。 有线 / 无线电视是预设的输入来源项目，您无法关闭此信号来源。

附录

保养与维护

请参考以下说明以维护您的电视在良好的使用状态。

放置

- 请勿放置于不平整或不稳定的地方。
- 避开热源或冷源，避开灰尘或湿气。
- 当电视机由低温的环境搬移到温暖的环境时，可能会因为温差造成水气的凝结。请将电源线拔掉勿连接插座，等待约两小时，让任何可能凝结的水气干燥挥发之后再连接电源使用。
- 远离磁性物质或与会产生电磁场的电器用品保持一段距离。
- 电视放置的位置请与其他物品保持适当的距离，切勿遮蔽电视的通风散热孔。
- 避免液体溅到电视机身或渗入到电视机内的电路，含水的物品请远离电视。
- 请将电源线收拾平顺整齐，电源线缠绕或过度弯曲可能会造成过热甚至起火的危险。

清洁

- 请勿开启电视机壳或接触到内部部件。
- 请使用干净柔软的布、面纸或无棉絮的布来拭擦电视机的机身，
- 请使用蘸了水的柔软的拭镜纸、拭镜布或无棉絮的布来拭擦屏幕上的灰尘或指纹。
- 请勿使用石油制溶剂、蜡、各种油漆稀释溶剂、化学溶剂（例如苯或氨水）、合成清洁溶剂或其他溶剂来拭擦电视机干燥清洁的布来拭擦电视机的任何部位，否则可能损伤电视机的机身或屏幕玻璃面。
- 请勿用力拭擦屏幕或让屏幕受到外力撞击，以免屏幕玻璃面刮伤或面板破裂。

故障排除

下列问题与解决方法是您在使用电视时可能会遇到的状况，当您试过下列的方法之后问题仍然无法解决，则请联络购买时的经销商或是拨打服务电话。

1.　无电源

解决方法：• 确认电视的连接正常。
- 检查电源线的连接。
- 将电视后方的主电源开关切到关闭的位置后，再重新切换到开启的位置，以供电流进入电视。
- 按一下遥控器或电视上的电源按钮来开启电视。

2.　摇控器无作用

解决方法: • 请检查遥控器的电池安装时正负极性是否正确。
- 请确认电池有足够的电量，必要时请更换电池。
- 太过强烈的光线或日光灯照射下可能会干扰遥控器的操作，请避开上述光源再来使用。

3.　无画面

解决方法：• 请检查所有的连接线。
- 确认已选择正确的信号输入来源。
- 请确认信号线的品质是否良好，信号线是否已安全连接。
- 请确认电视已正确设定为当地的电视系统。

4.　画面不清晰或抖动

解决方法：• 请确认信号线的品质是否良好，信号线是否连接。

5.　画面过亮或过暗

解决方法：• 请检查亮度或对比的设定。

6.　画面太大或太小

解决方法：• 请检查画面显示尺寸，或改变显示比例。

7.　无声音

解决方法：• 请检查喇叭信号线连接。
- 请检查音量是否被设定为静音或是音量设定太小。
- 如果是连接如DVD播放器等其他的影音装置时，请检查音源线是否已正确连接。

8.　色彩不正常

解决方法：• 请检查色彩的饱和度和色温的设定。

9.　电源忽然关闭

解决方法：• 请检查是否启动睡眠定时的功能。
- 请检查电源线的连接。
- 电视的内部温度可能过高，请关闭电视电源让电视冷却降温，等待片刻再开启电视。

10. 无法观看部分频道

解决方法：• 按一下遥控器的频道扫描按钮或使用屏幕功能表中的选项重新扫描一次频道。

11.　看提供多语音的节目，但是无立体声或副语音

解决方法：• 请确认多语音的功能已正确选择。

12.　无法收看频道号码大于100的节目

解决方法：• 在屏幕功能表菜单内将设定值恢复成原厂设置。

规格

产品型号	MP42H2NS
显示区域	36.73” x 20.97” (932.94 x 532.80 mm)
屏幕尺寸	42” 对角线
显示色彩	1.07 亿色 (10 位元)
分辨率	1024 (H) x 768 (V) 像素
点距	0.912 mm (H) x 0.693 mm (V)
扫描频率	31.5~64.0 KHz (H); 56.3~75.0 Hz (V)
屏幕长宽比	16:9
亮度	1100 nit (最大值)
对比度	10000:1 (最大值)
可视角	173°
视讯系统	SDTV/EDTV/HDTV 480i/480p/720p/1080i
色彩系统	NTSC，PAL，SECAM （实际的色彩系统取决于您所购买的产品型号）
PC VGA 支持	VGA/SVGA/XGA/SXGA
电源	AC 100V ~ 240V; 50/60Hz
消耗功率	310 W (使用状态)
尺寸 (高度 × 宽度 × 深度)	25.51" × 41.53" × 3.68" (648 × 1055 × 93.5 mm) 不含底座和喇叭 28.27" × 49.21" × 11.42" (718 × 1250 × 290 mm) 含底座和喇叭
净重	24.8 kg 不含底座和喇叭 39 kg 含底座和喇叭
面板寿命	60,000 小时
环境	操作温度： 10℃ ~35℃ 相对湿度： 20%~ 85%
音效输出功率	10 W x 2
喇叭	有（标准配件）
壁挂架	有（选购品）

输入

天线（抗阻 75 欧）	x1 (VHF/UHF)
VGA (D–Sub 15–pin)	x1
DVI–D	x1
Video (合成)	x1
S–Video	x1
SCART (Video, 色差端子 (YPbPr), 音讯 L/R)	x1 (480i, 480p, 720p, 1080i)
SCART (S–Video, 音讯 L/R)	x1
音讯 L/R (RCA)	x1
立体声音源输入	x1 (VGA/DVI)

输出

喇叭	10 W x 2 (抗阻 8 欧)

***注意:** 规格、包装和附件等如有更新，将不另行通知。
插座应装在设备附近，而且应便于触及到的位置。